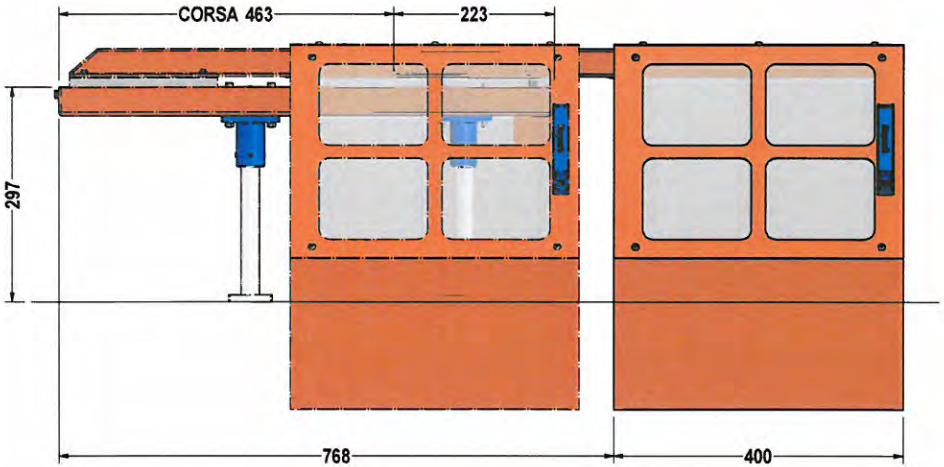

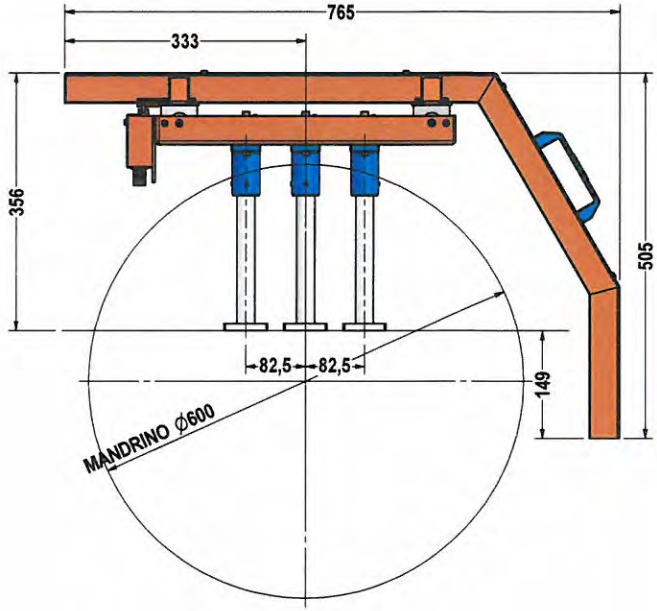

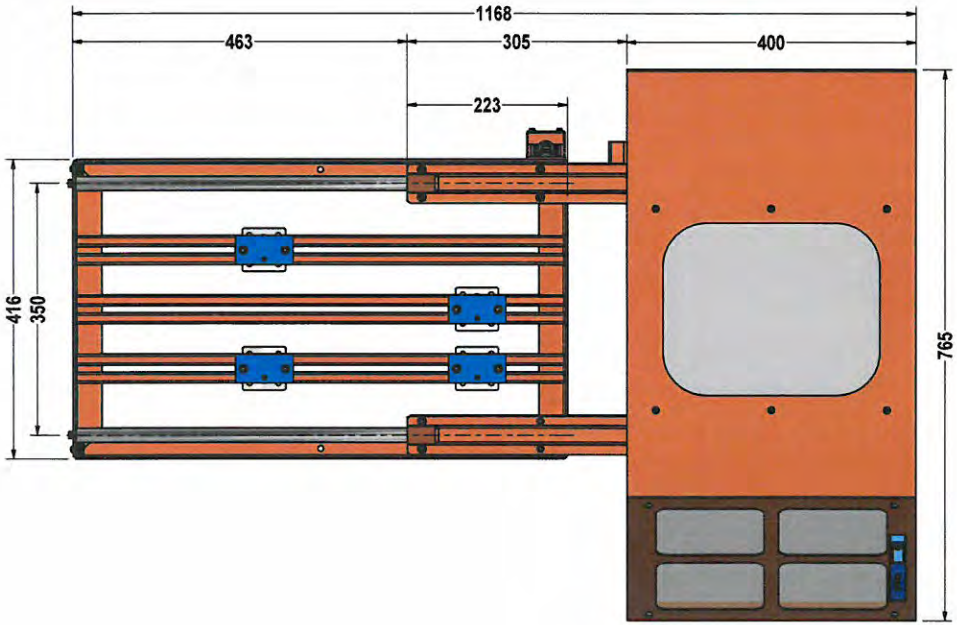

REV. N°	DATA	DESCRIZIONE		REDATTO DA	APPROVATO DA
PROGETTO	MJ		N. DISEGNO	026 MJ	
CODICE	-		COMMESSA	-	SCALA
MATERIALE	-	DISEGNATO DA: MIRKO C.	VERIFICATO DA:	CARNOVALI M.O.	1:5
COLORE	-	REDATTO IL: 11/12/2012			DISTRIBUZIONE COPIE

Repar2

DESCRIZIONE

PROT. PER TORNIO - TIPO: MAJOR 700
ASSIEME TOTALE MAJOR 700

ACQUISTI	
FORNITORE	
CLIENTE	X

Repar2 di Carnovali Marco Ottavio - Via Ambrogio Colombo, 176 - 21055 Gorla Minore (VA) - www.repar2.com - Stampato da Repar2 tutti diritti riservati.

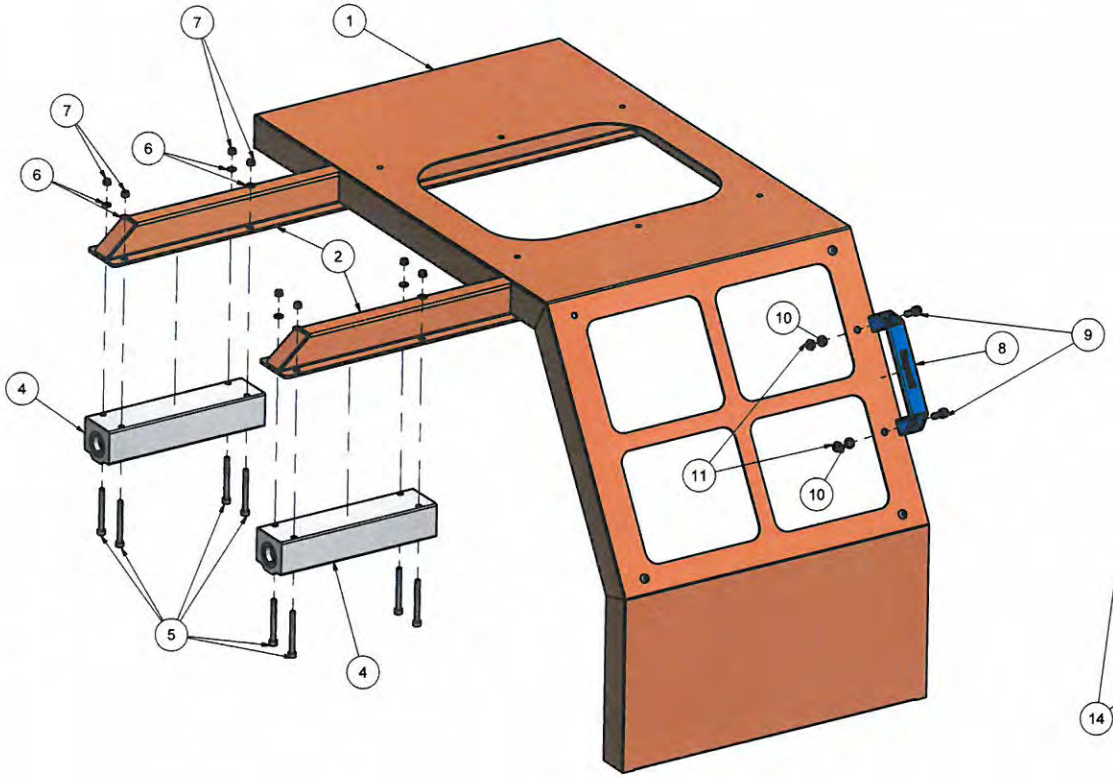

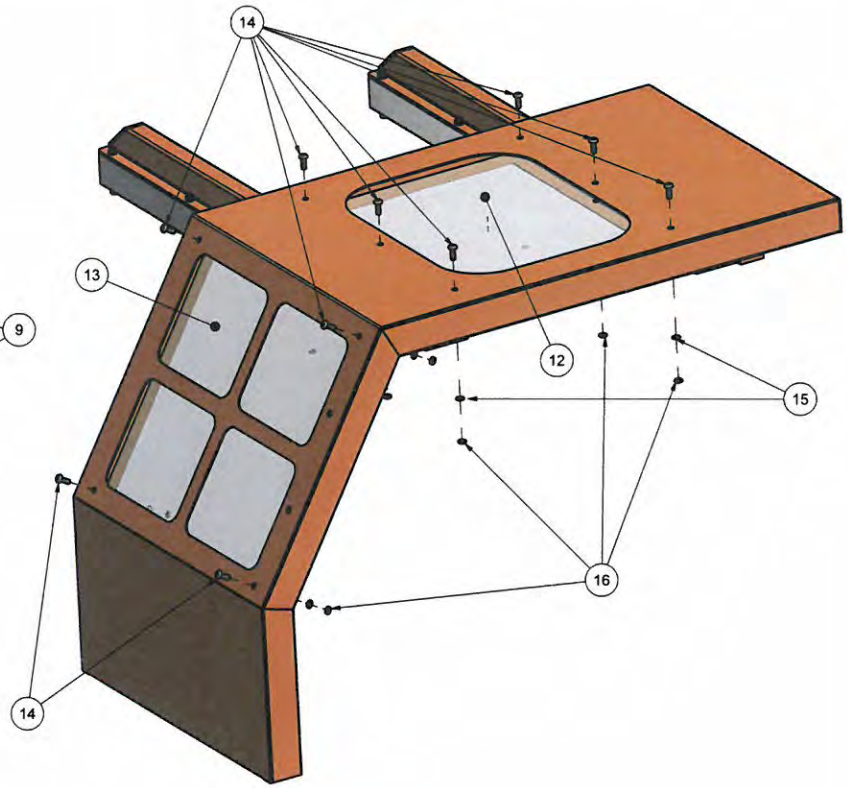

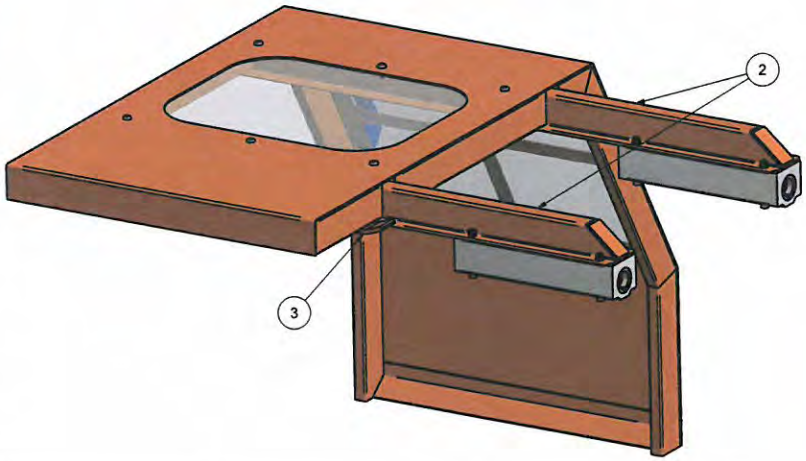

ELENCO PARTI		
ELEMENTO	QTA'	DESCIZIONE
1	1	Dis.n.002MJ TELAIO SCORREVOLE MAJOR 700
2	2	Dis.n.003MJ SLITTA PORTA MANICOTTO A SFERA
3	1	Dis.n.013MJ PIATTO CAMMA
4	2	Dis.n.1000 MANICOTTO A SFERE CON BLOCCO IN ALLUMINIO PER MAJOR E MINOR
5	8	VITE A TESTA CILINDRICA CON ESAGONO INCASSATO ISO 4762 M5x50
6	8	RONDELLA ISO7092 DIAM.EST.9,5 - DIAM.INT.5,5
7	8	DADO ESAGONALE AUTOFRENANTE ISO 7072 M5
8	1	MANIGLIA REPAR2 PASSO MM.117
9	2	VITE A TESTA CILINDRICA CON ESAGONO INCASSATO ISO 4762 M6x20
10	2	RONDELLA ISO7092 DIAM.EST.11,5 - DIAM.INT.6,5
11	2	DADO ESAGONALE ISO 4035 M6
12	1	LASTRA IN POLICARBONATO 300x350x4SP. INTERASSE FORI 280x320
13	1	LASTRA IN POLICARBONATO 360x330x4SP. INTERASSE FORI 340x302
14	10	VITE TESTA BOMBATA ESAGONO INCASSATO ISO 7380 M5x14
15	10	RONDELLA ISO7092 DIAM.EST.15 - DIAM.INT.5,5
16	10	DADO ESAGONALE ISO 4035 M5

REV. N°	DATA	DESCRIZIONE		REDATTO DA	APPROVATO DA
PROGETTO	MJ		N. DISEGNO	002 MJ ESP	
CODICE	-		COMMESSA	-	SCALA
MATERIALE	-	DISEGNATO DA:	MIRKO C.	VERIFICATO DA: CARNOVALI M.O.	1:4
COLORE	-	REDATTO IL:	06/12/2012		DISTRIBUZIONE COPIE

Repar2

DESCRIZIONE

PROT. PER TORNIO - TIPO: MAJOR 700
ESPLOSO TELAIO SCORREVOLE

ACQUISTI	
FORNITORE	
CLIENTE	X

Repar2 di Carnovali Marco Ottavio - Via Ambrogio Colombo, 176 - 21055 Gorla Minore (VA) - www.repar2.com - Stampato da Repar2 tutti diritti riservati.

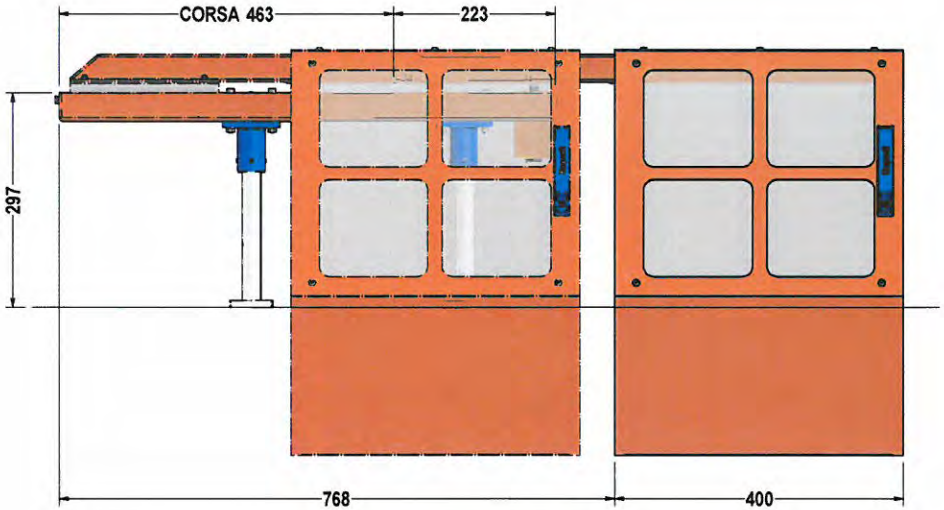

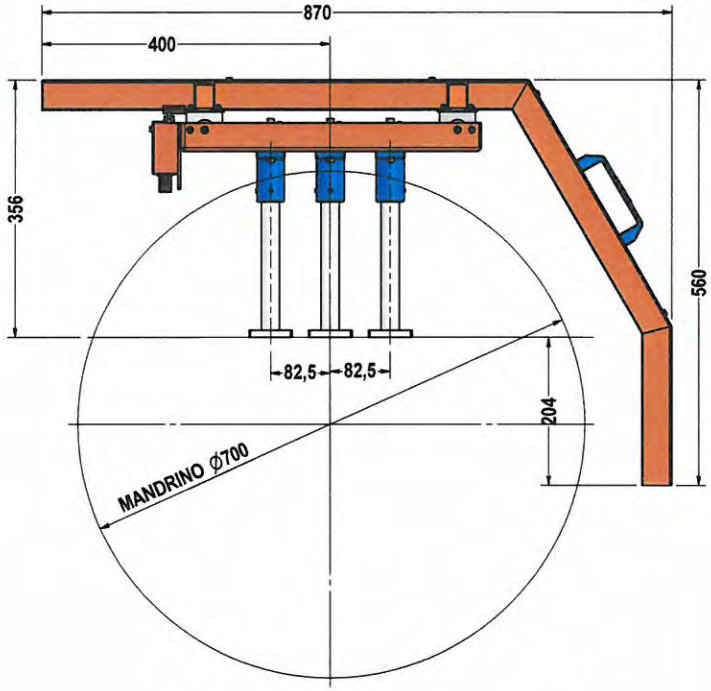

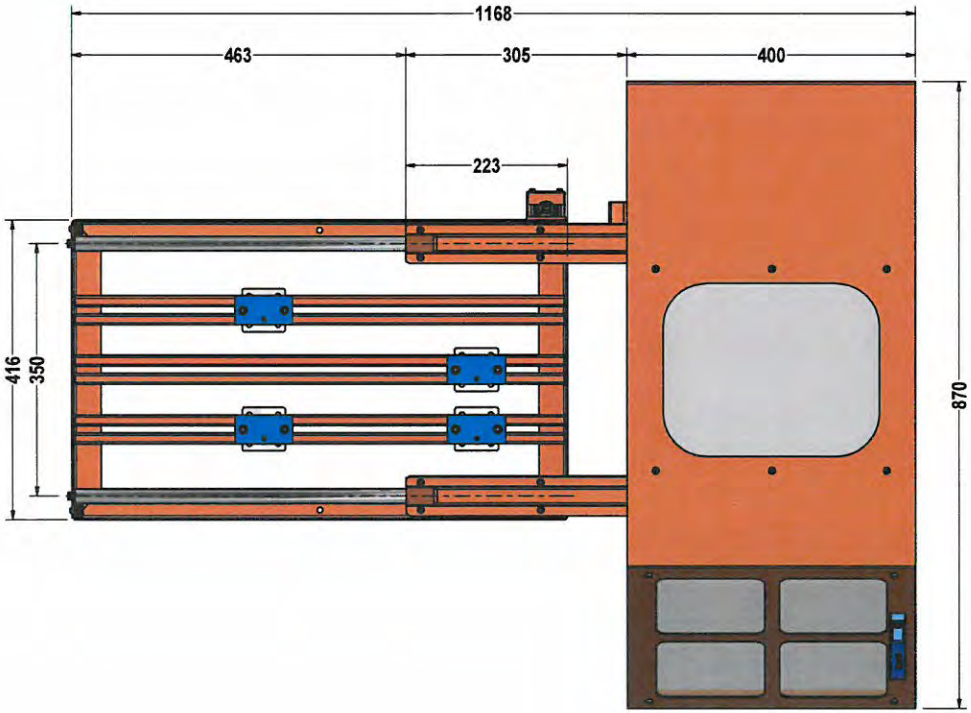

REV. N°	DATA	DESCRIZIONE		REDATTO DA	APPROVATO DA
PROGETTO	MJ		N. DISEGNO	035 MJ	
CODICE	-		COMMESSA	-	SCALA
MATERIALE	-	DISEGNATO DA: MIRKO C.	VERIFICATO DA:	CARNOVALI M.O.	1:6
COLORE	-	REDATTO IL: 11/12/2012			DISTRIBUZIONE COPIE

Repar2

DESCRIZIONE

PROT. PER TORNIO - TIPO: MAJOR 800
ASSIEME TOTALE MAJOR 800

ACQUISTI	
FORNITORE	
CLIENTE	X

Repar2 di Carnovali Marco Ottavio - Via Ambrogio Colombo, 176 - 21055 Gallarate (VA) - www.repar2.com - Stampato da Repar2 tutti diritti riservati.

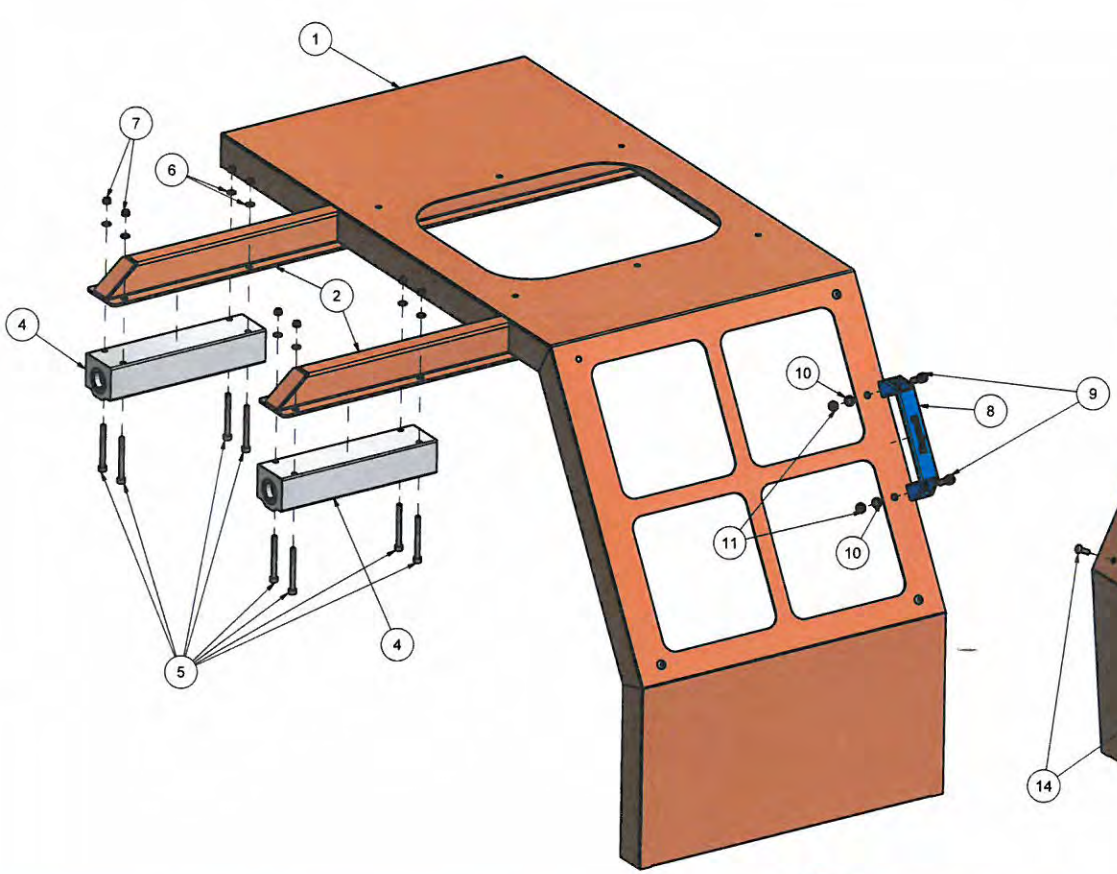

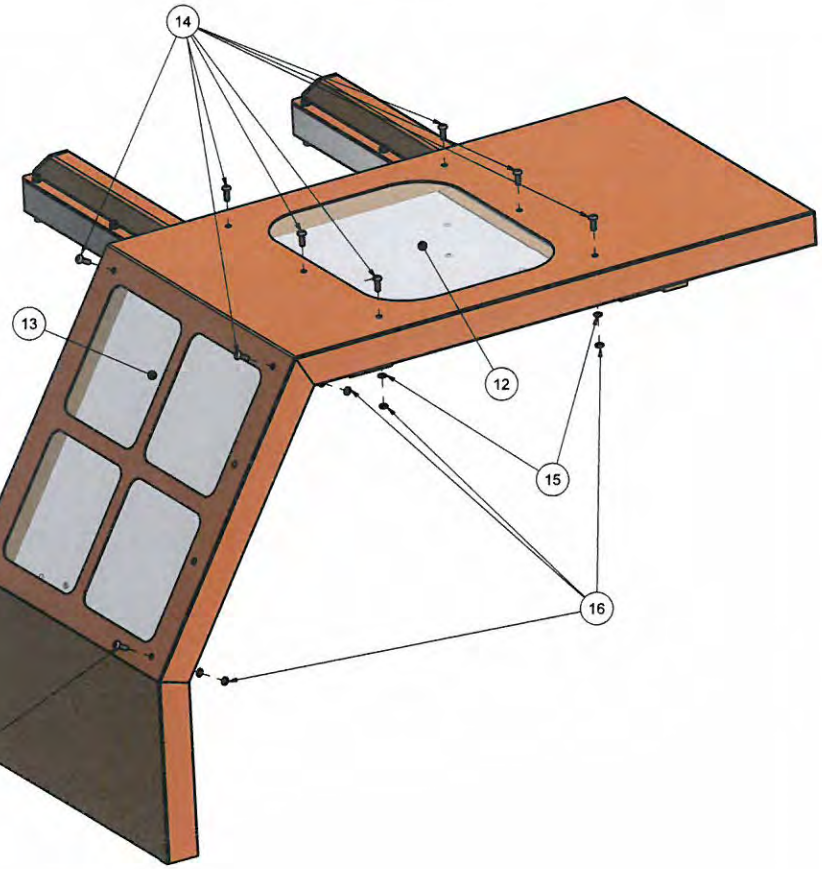

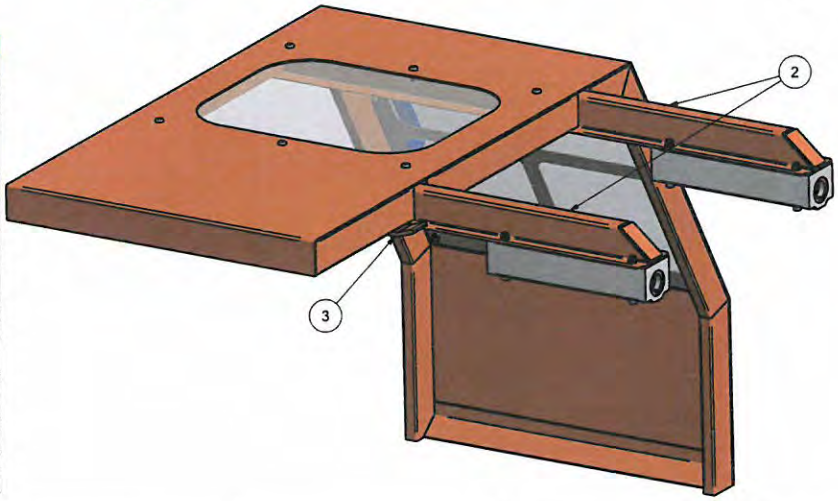

ELENCO PARTI

ELEMENTO	QTA'	DESCIZIONE
1	1	Dis.n.033MJ TELAIO SCORREVOLE MAJOR 800
2	2	Dis.n.003MJ SLITTA PORTA MANICOTTO A SFERA
3	1	Dis.n.013MJ PIATTO CAMMA
4	2	Dis.n.1000 MANICOTTO A SFERE CON BLOCCO IN ALLUMINIO PER MAJOR E MINOR
5	8	VITE A TESTA CILINDRICA CON ESAGONO INCASSATO ISO 4762 M5x50
6	8	RONDELLA ISO7092 DIAM.EST.9,5 - DIAM.INT.5,5
7	8	DADO ESAGONALE AUTOFRENANTE ISO 7072 M5
8	1	MANIGLIA REPAR2 PASSO MM.117
9	2	VITE A TESTA CILINDRICA CON ESAGONO INCASSATO ISO 4762 M6x20
10	2	RONDELLA ISO7092 DIAM.EST.11,5 - DIAM.INT.6,5
11	2	DADO ESAGONALE ISO 4035 M6
12	1	LASTRA IN POLICARBONATO 360x375x4SP. INTERASSE FORI MM.340x350
13	1	LASTRA IN POLICARBONATO 300x350x4SP. INTERASSE FORI MM.280x320
14	10	VITE TESTA BOMBATA ESAGONO INCASSATO ISO 7380 M5x14
15	10	RONDELLA ISO7092 DIAM.EST.15 - DIAM.INT.5,5
16	10	DADO ESAGONALE ISO 4035 M5

REV. N°	DATA	DESCRIZIONE			REDATTO DA	APPROVATO DA
PROGETTO	MJ		N. DISEGNO	033 MJ ESP		
CODICE	-		COMMESSA	-		SCALA
MATERIALE	-	DISEGNATO DA:	MIRKO C.	VERIFICATO DA:	CARNOVALI M.O.	1:4
COLORE	-	REDATTO IL:	17/12/2012			DISTRIBUZIONE COPIE

Repar2

DESCRIZIONE

PROT. PER TORNIO - TIPO: MAJOR 800
ESPLOSO TELAIO SCORREVOLE

ACQUISTI	
FORNITORE	
CLIENTE	X

Repar2 di Carnovali Marco Ottavio - Via Ambrogio Colombo, 176 - 21055 Gorla Minore (VA) - www.repar2.com - Stampato da Repar2 tutti diritti riservati.

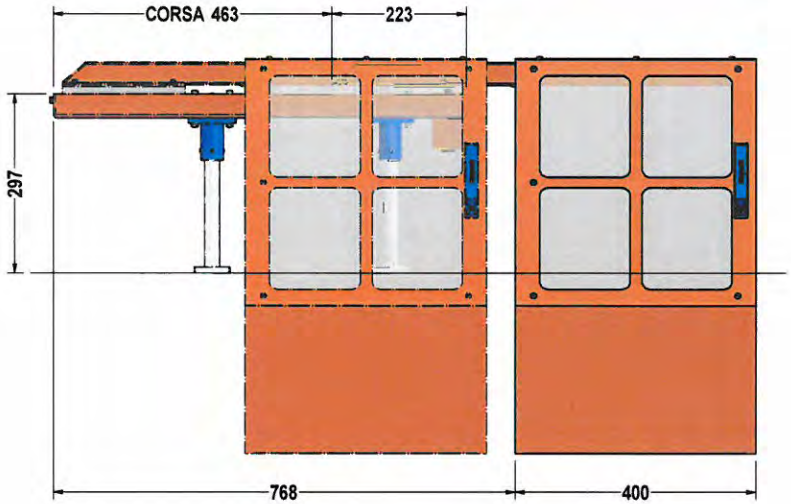

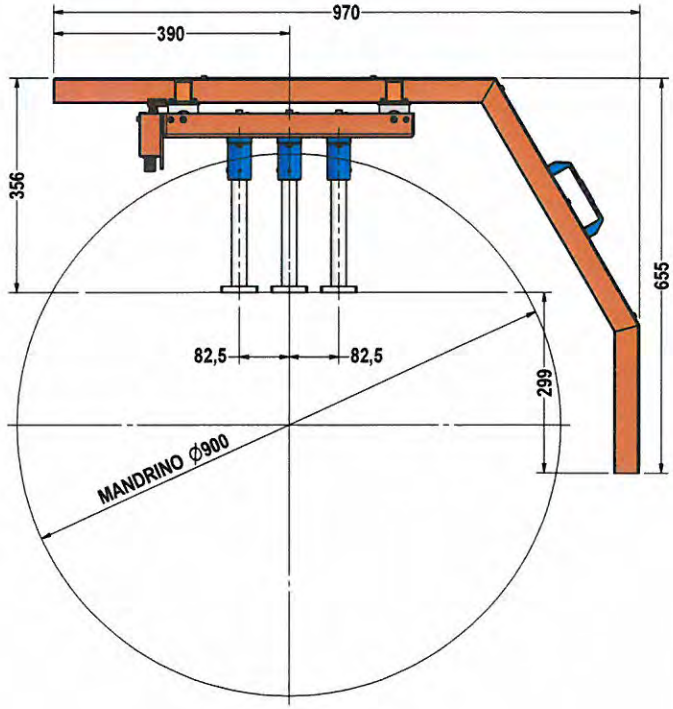

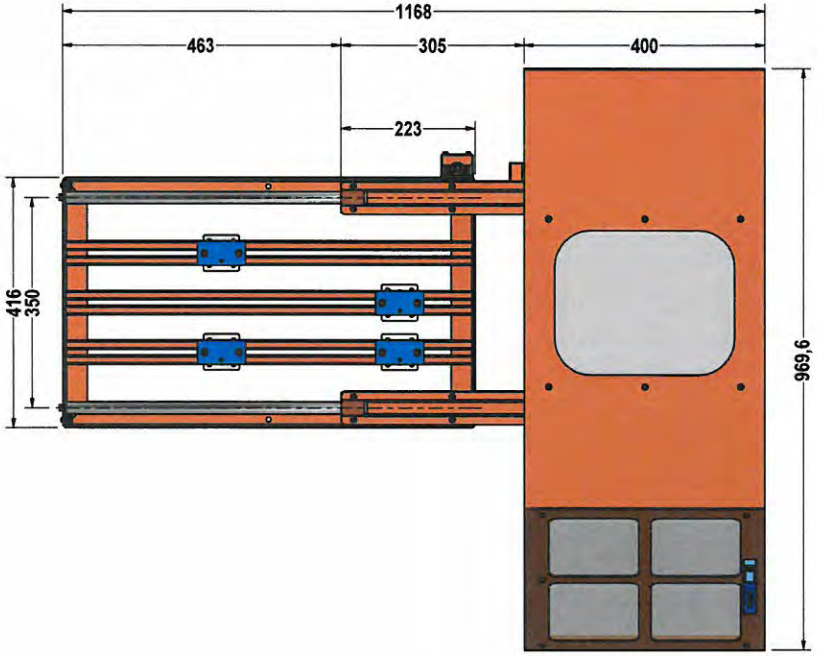

REV. N°	DATA	DESCRIZIONE		REDATTO DA	APPROVATO DA
PROGETTO	MJ		N. DISEGNO	043 MJ	
CODICE	-		COMMESSA	-	SCALA
MATERIALE	-	DISEGNATO DA: MIRKO C.	VERIFICATO DA:	CARNOVALI M.O.	1:6
COLORE	-	REDATTO IL: 11/12/2012			DISTRIBUZIONE COPIE

Repar2

DESCRIZIONE

PROT. PER TORNIO - TIPO: MAJOR 1000
ASSIEME TOTALE MAJOR 1000

ACQUISTI	
FORNITORE	
CLIENTE	X

Repar2 di Carnovali Marco Ottavio - Via Ambrogio Colombo, 176 - 21055 Gorla Minore (VA) - www.repar2.com - Stampato da Repar2 tutti diritti riservati.

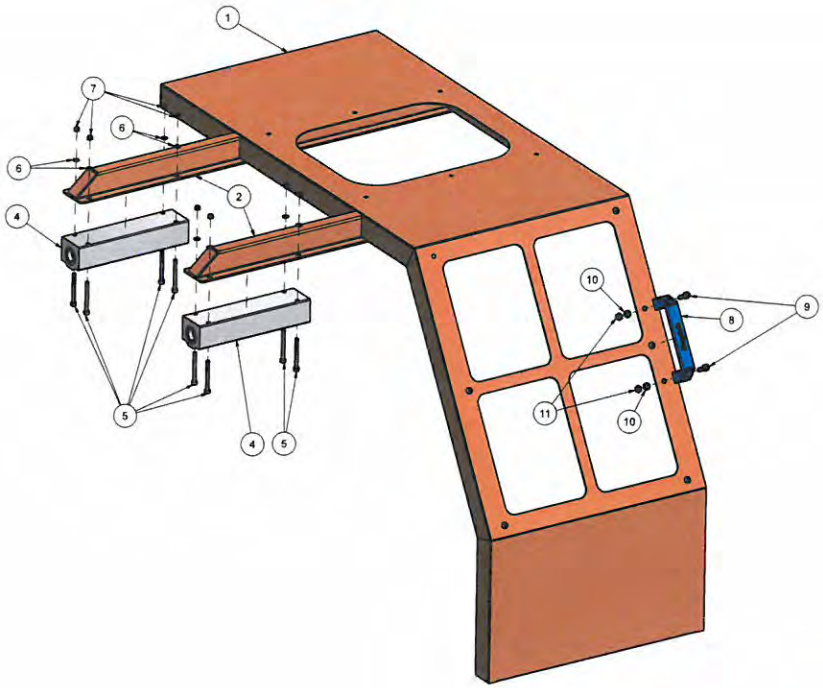

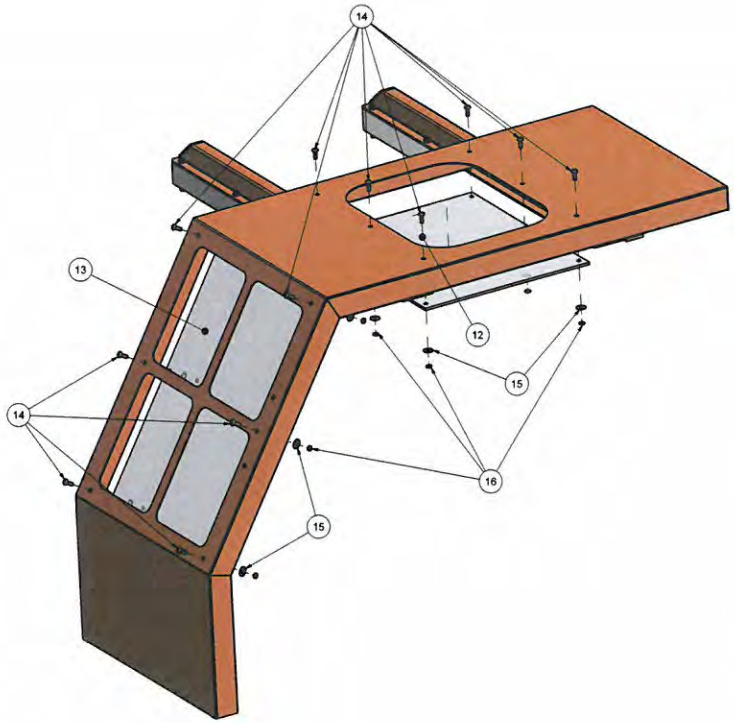

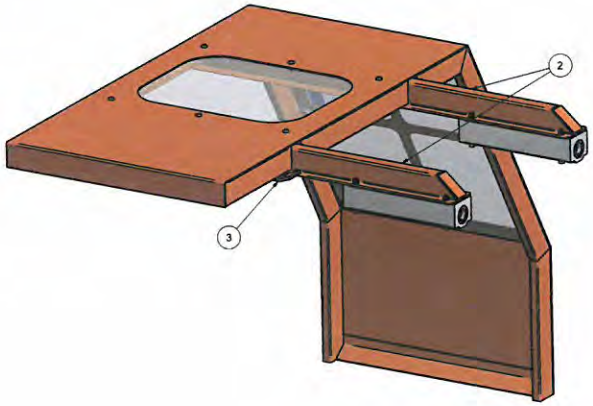

ELENCO PARTI

ELEMENTO	QTA'	DESCIZIONE
1	1	Dis.n.041MJ TELAIO SCORREVOLE MAJOR 1000
2	2	Dis.n.003MJ SLITTA PORTA MANICOTTO A SFERA
3	1	Dis.n.013MJ PIATTO CAMMA
4	2	Dis.n.1000 MANICOTTO A SFERE CON BLOCCO IN ALLUMINIO PER MAJOR E MINOR
5	8	VITE A TESTA CILINDRICA CON ESAGONO INCASSATO ISO 4762 M5x50
6	8	RONDELLA ISO7092 DIAM.EST.9,5 - DIAM.INT.5,5
7	8	DADO ESAGONALE AUTOFRENANTE ISO 7072 M5
8	1	MANIGLIA REPAR2 PASSO MM.117
9	2	VITE A TESTA CILINDRICA CON ESAGONO INCASSATO ISO 4762 M5x20
10	2	RONDELLA ISO7092 DIAM.EST.11,5 - DIAM.INT.6,5
11	2	DADO ESAGONALE ISO 4035 M6
12	1	Dis.n.042MJ - LASTRA IN POLICARBONATO 300x350x4SP. INTERASSE FORI MM.280x320
13	1	Dis.n.042MJ - LASTRA IN POLICARBONATO 360x460x4SP. INTERASSE FORI MM.340x217,5+217,5
14	12	VITE TESTA BOMBATA ESAGONO INCASSATO ISO 7380 M5x14
15	12	RONDELLA ISO7092 DIAM.EST.15 - DIAM.INT.5,5
16	12	DADO ESAGONALE ISO 4035 M5

REV. N°	DATA	DESCRIZIONE			REDATTO DA	APPROVATO DA
PROGETTO	MJ		N. DISEGNO	041 MJ ESP		
CODICE	-		COMMESSA	-		SCALA
MATERIALE	-	DISEGNATO DA:	MIRKO C.	VERIFICATO DA:	CARNOVALI M.O.	1:4
COLORE	-	REDATTO IL:	17/12/2012			DISTRIBUZIONE COPIE

DESCRIZIONE

PROT. PER TORNIO - TIPO: MAJOR 1000
ESPLOSO TELAIO SCORREVOLE

ACQUISTI	
FORNITORE	
CLIENTE	X

Repar2 di Carnovali Marco Oliviero - Via Antonio Colombo, 17b - 21053 Gallarate (VA) - www.repar2.com - Stampato da Repar2 tutti diritti riservati

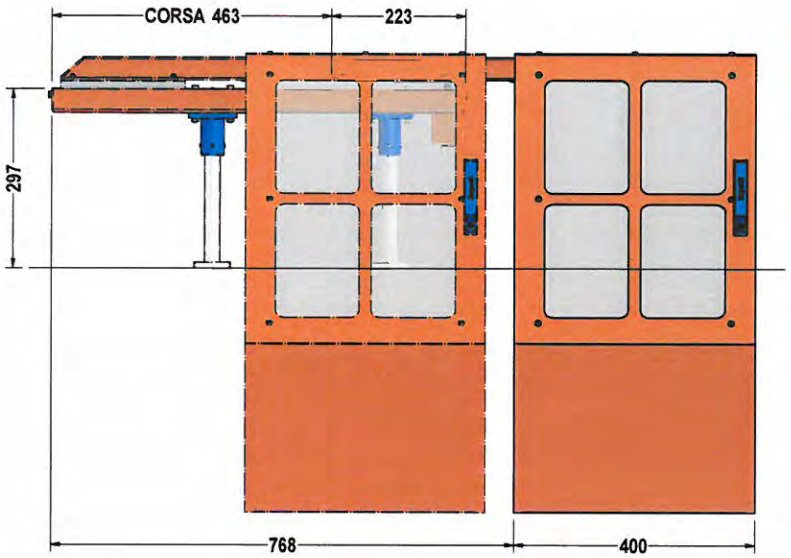

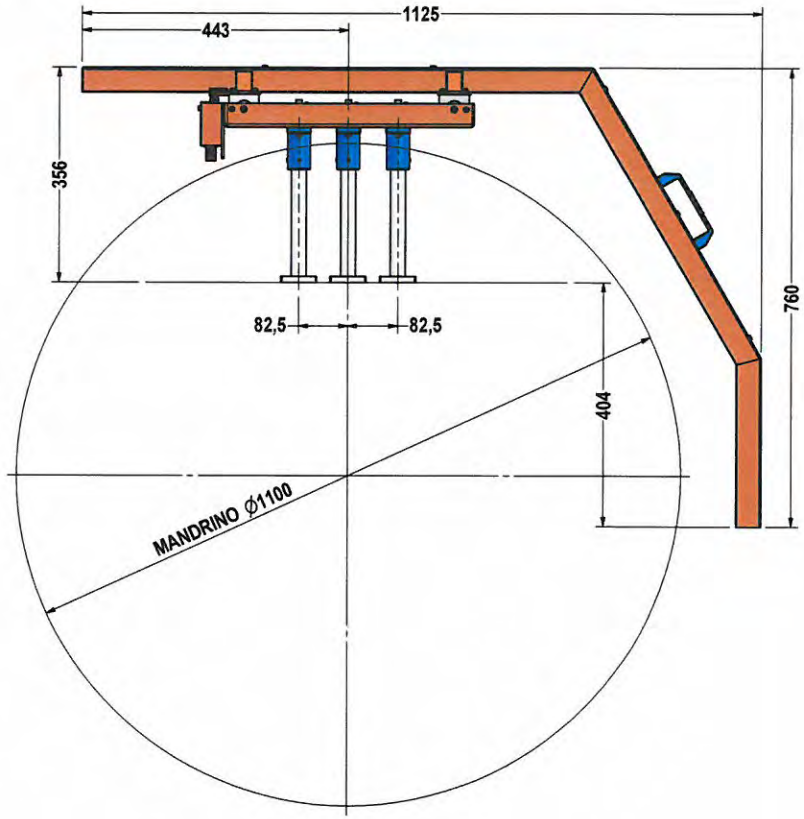

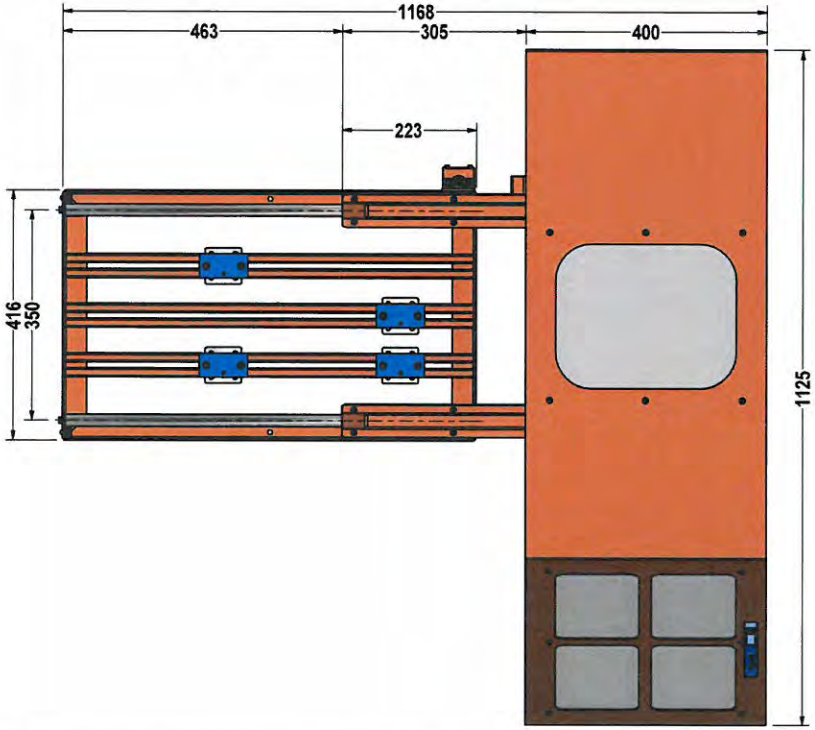

REV. N°	DATA	DESCRIZIONE			REDATTO DA	APPROVATO DA
PROGETTO	MJ		N. DISEGNO	051 MJ		
CODICE	-		COMMESSA	-		SCALA
MATERIALE	-	DISEGNATO DA:	MIRKO C.	VERIFICATO DA:	CARNOVALI M.O.	1:6
COLORE	-	REDATTO IL:	11/12/2012			DISTRIBUZIONE COPIE

Repar2

DESCRIZIONE

PROT. PER TORNIO - TIPO: MAJOR 1200
ASSIEME TOTALE MAJOR 1200

ACQUISTI	
FORNITORE	
CLIENTE	X

Repar2 di Carnovali Marco Ottavio - Via Amerigo Colombo, 176 - 21055 Gorla Minore (VA) - www.repar2.com - Stampato da Repar2 tutti diritti riservati.

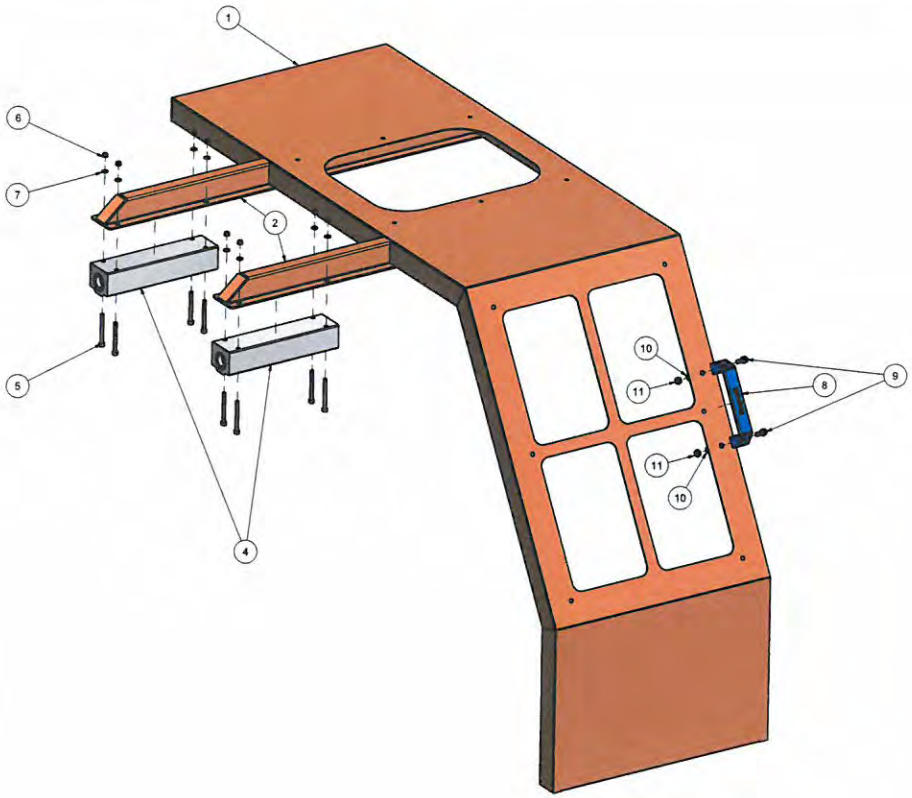

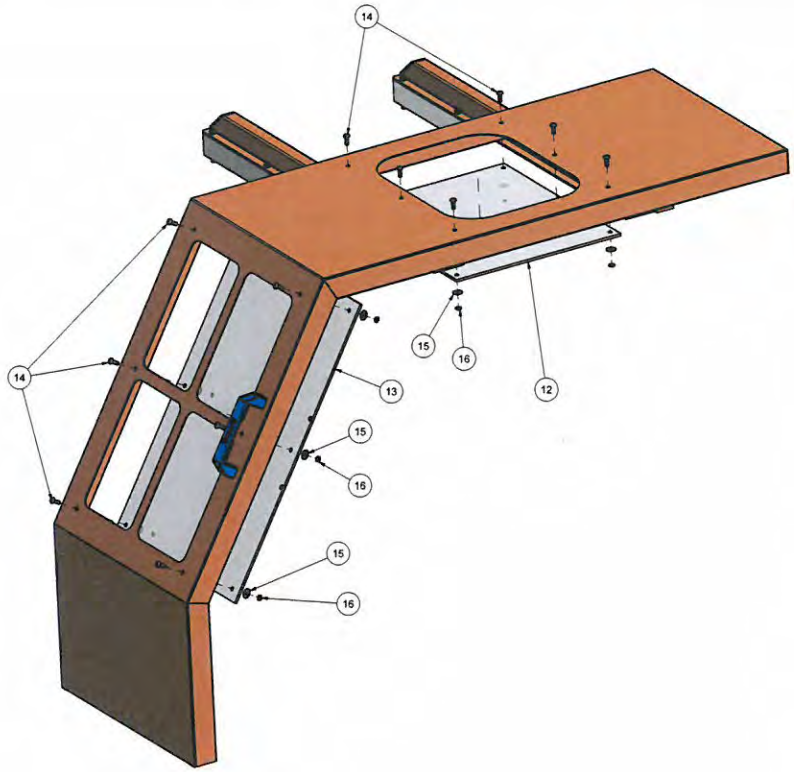

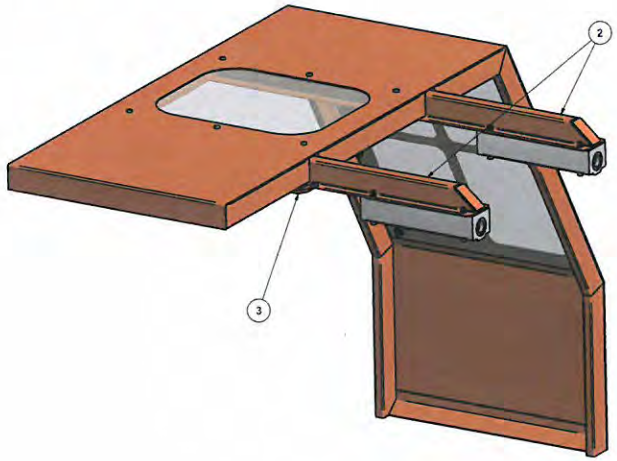

ELENCO PARTI

ELEMENTO	QTA'	DESCIZIONE
1	1	Dis.n.049MJ TELAIO SCORREVOLE MAJOR 1200
2	2	Dis.n.003MJ SLITTA PORTA MANICOTTO A SFERA
3	1	Dis.n.013MJ PIATTO CAMMA
4	2	Dis.n.1000 MANICOTTO A SFERE CON BLOCCO IN ALLUMINIO PER MAJOR E MINOR
5	8	VITE A TESTA CILINDRICA CON ESAGONO INCASSATO ISO 4762 M5x50
6	8	RONDELLA ISO7092 DIAM.EST.9,5 - DIAM.INT.5,5
7	8	DADO ESAGONALE AUTOFRENANTE ISO 7072 M5
8	1	MANIGLIA REPAR2 PASSO MM.117
9	2	VITE A TESTA CILINDRICA CON ESAGONO INCASSATO ISO 4762 M6x20
10	2	RONDELLA ISO7092 DIAM.EST.11,5 - DIAM.INT.6,5
11	2	DADO ESAGONALE ISO 4035 M6
12	1	Dis.n.049MJ - LASTRA IN POLICARBONATO 300x350x4SP. INTERASSE FORI 280x(160+160)
13	1	Dis.n.049MJ - LASTRA IN POLICARBONATO 360x510x4SP. INTERASSE FORI 320x(237,5+237,5)
14	12	VITE TESTA BOMBATA ESAGONO INCASSATO ISO 7380 M5x14
15	12	RONDELLA ISO7092 DIAM.EST.15 - DIAM.INT.5,5
16	12	DADO ESAGONALE ISO 4035 M5

REV. N°	DATA	DESCRIZIONE			REDATTO DA	APPROVATO DA
PROGETTO	MJ		N. DISEGNO	049 MJ ESP		
CODICE	-		COMMESSA	-		SCALA
MATERIALE	-	DISEGNATO DA:	MIRKO C.	VERIFICATO DA:	CARNOVALI M.G.	1:4
COLORE	-	REDATTO IL:	17/12/2012			DISTRIBUZIONE COPIE

Repar2

DESCRIZIONE

PROT. PER TORNIO - TIPO: MAJOR 1200
ESPLOSO TELAIO SCORREVOLE

ACQUISTI	
FORNITORE	
CLIENTE	x

Repar2 di Carnovali Mario Ottavio - Via Antibrigo Cosmiro, 175 - 21053 Castellanza (VA) - www.repar2.com - Stampato da Repar2 Lutti diritti riservati.

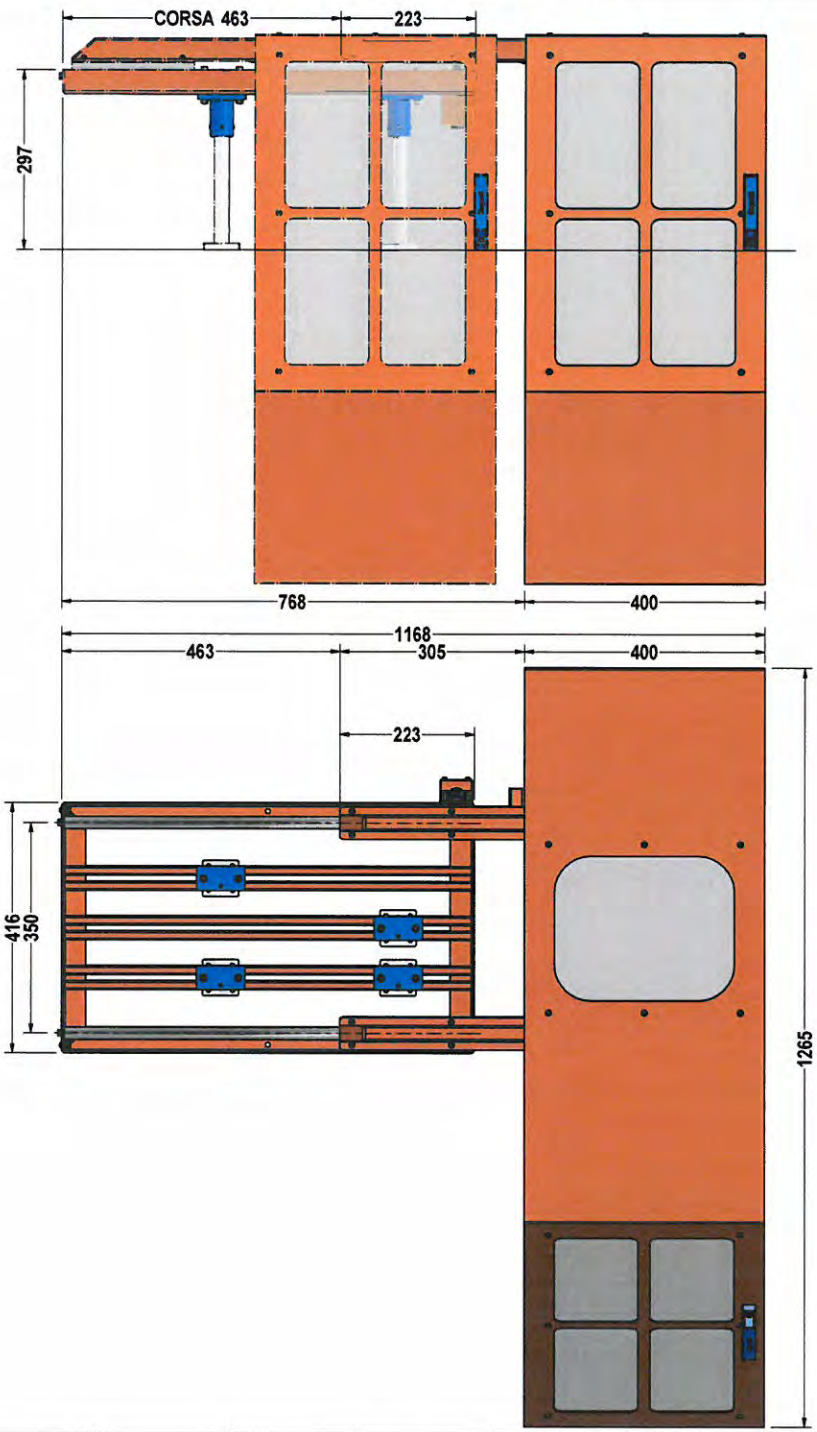

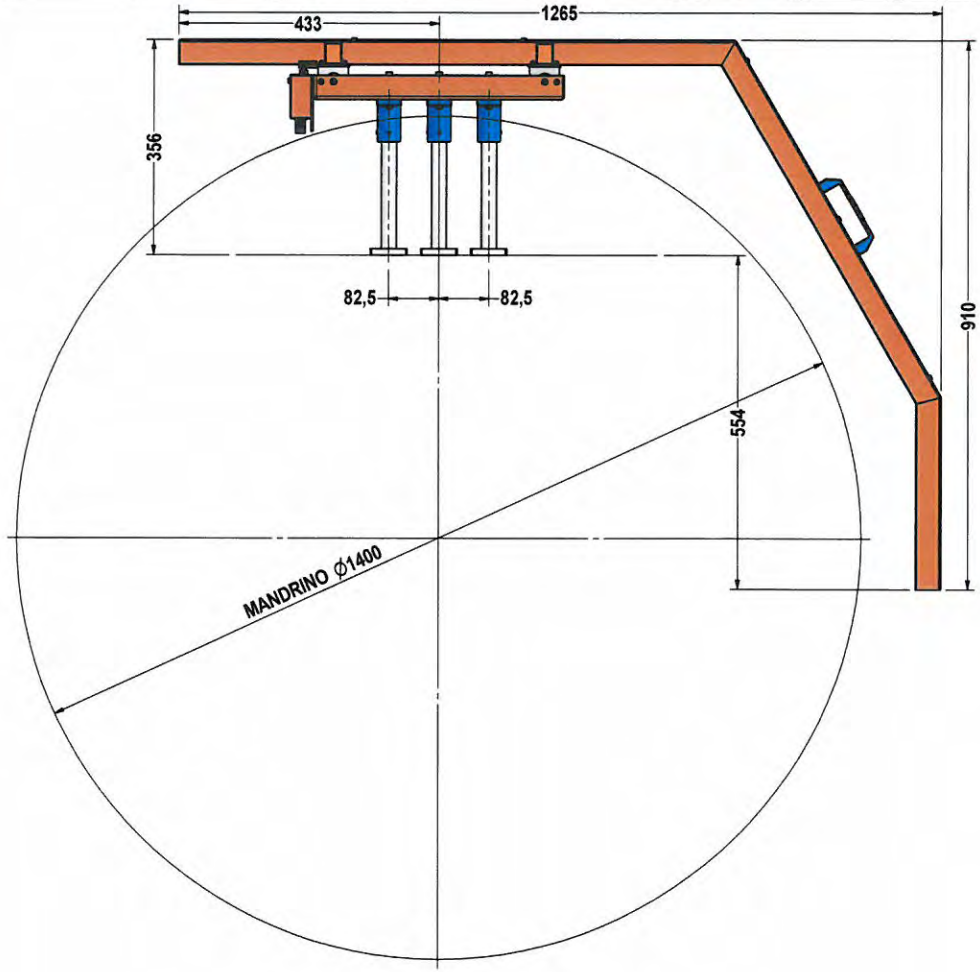

REV. N°	DATA	DESCRIZIONE	REDATTO DA	APPROVATO DA
PROGETTO	MJ	N. DISEGNO	059 MJ	
CODICE	-	COMMESSA	-	SCALA
MATERIALE	-	DISEGNATO DA: MIRKO C.	VERIFICATO DA: CARNOVALI M.O.	1:6
COLORE	-	REDATTO IL: 11/12/2012		DISTRIBUZIONE COPIE

Repar2

DESCRIZIONE

PROT. PER TORNIO - TIPO: MAJOR 1500
ASSIEME TOTALE MAJOR 1500

ACQUISTI	
FORNITORE	
CLIENTE	X

Repar2 di Carnovali Marco Ottavio - Via Ambrogio Colombo, 176 - 21055 Gorla Minore (VA) - www.repar2.com - Stampato da Repar2 tutti diritti riservati.

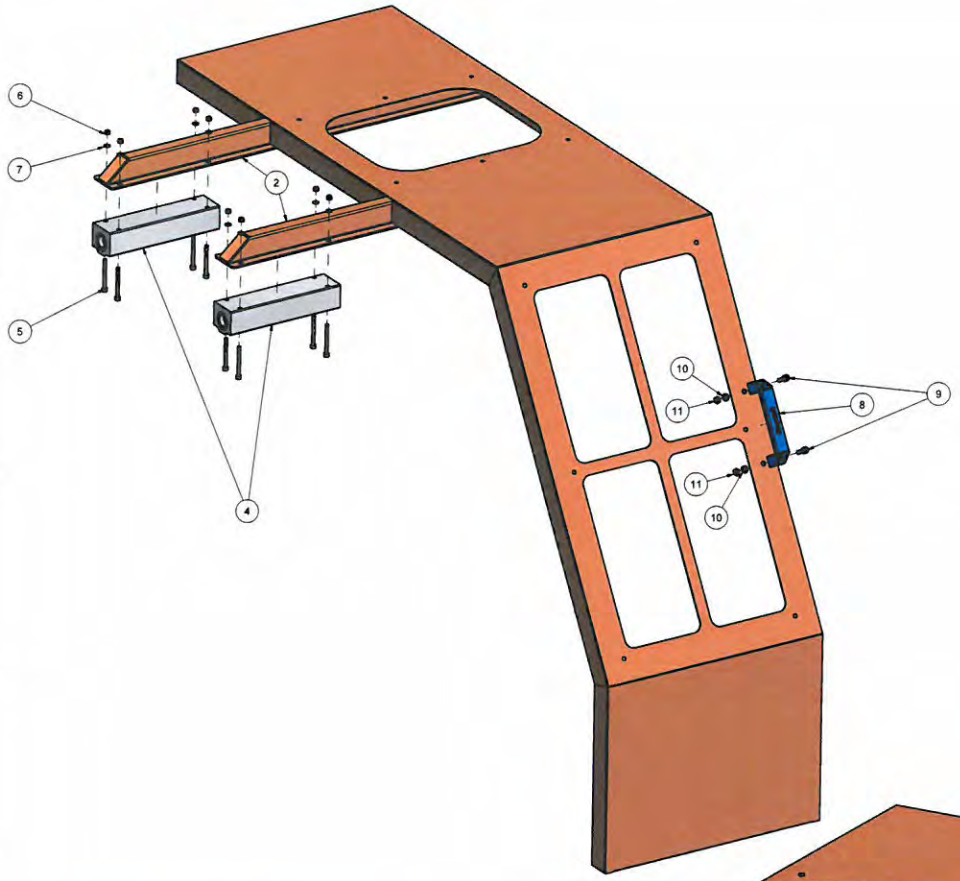

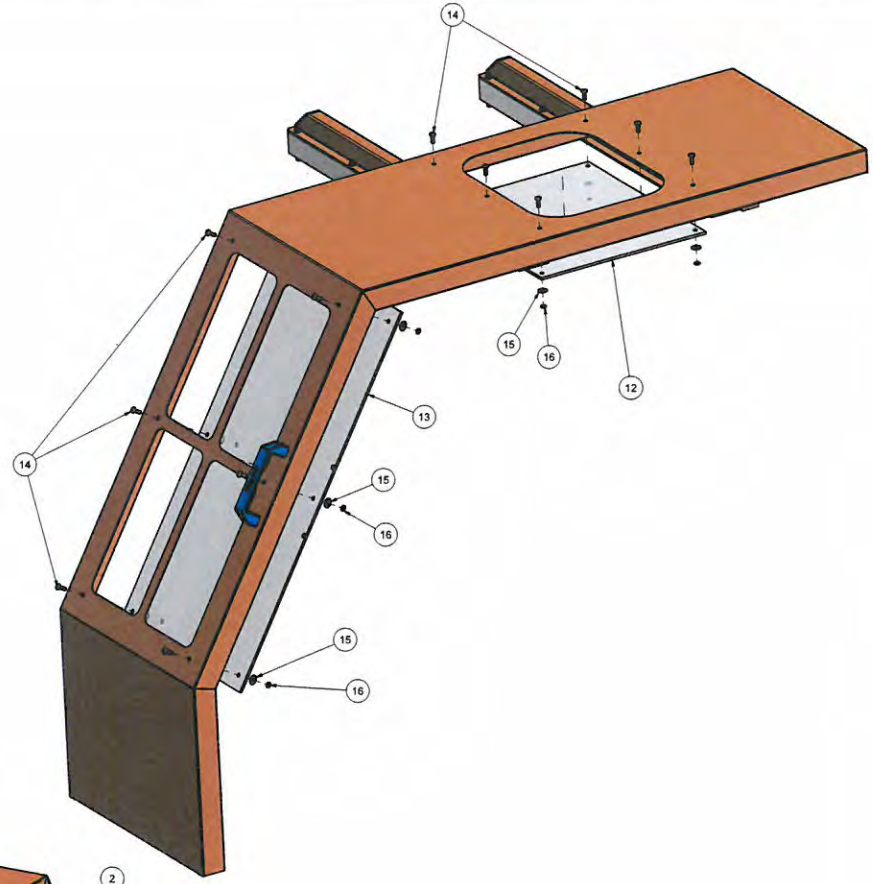

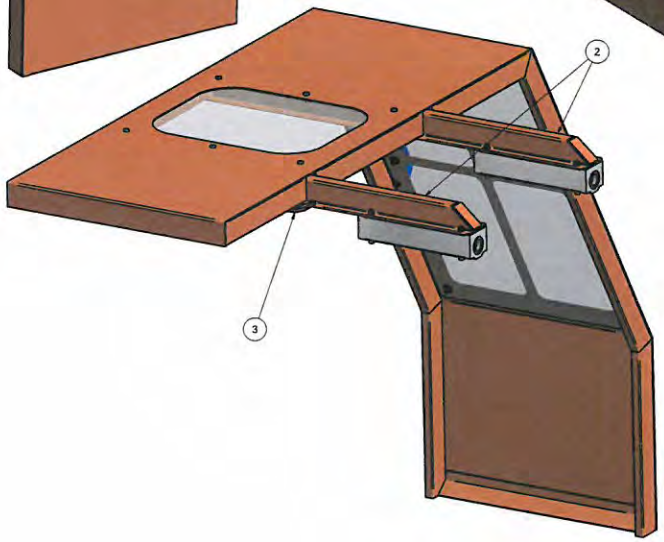

ELENCO PARTI

ELEMENTO	QTA'	DESCIZIONE
1	1	Dis.n.057MJ TELAIO SCORREVOLE MAJOR 1500
2	2	Dis.n.003MJ SLITTA PORTA MANICOTTO A SFERA
3	1	Dis.n.013MJ PIATTO CAMMA
4	2	Dis.n.1000 MANICOTTO A SFERE CON BLOCCO IN ALLUMINIO PER MAJOR E MINOR
5	8	VITE A TESTA CILINDRICA CON ESAGONO INCASSATO ISO 4762 M5x50
6	8	RONDELLA ISO7092 DIAM.EST.9,5 - DIAM.INT.5,5
7	8	DADO ESAGONALE AUTOFRENANTE ISO 7072 M5
8	1	MANIGLIA REPAR2 PASSO MM.117
9	2	VITE A TESTA CILINDRICA CON ESAGONO INCASSATO ISO 4762 M6x20
10	2	RONDELLA ISO7092 DIAM.EST.11,5 - DIAM.INT.6,5
11	2	DADO ESAGONALE ISO 4035 M6
12	1	Dis.n.058MJ - LASTRA IN POLICARBONATO 300x350x4SP. INTERASSE FORI 280x(160+160)
13	1	Dis.n.058MJ - LASTRA IN POLICARBONATO 360x650x4SP. INTERASSE FORI 320x(302,5+302,5)
14	12	VITE TESTA BOMBATA ESAGONO INCASSATO ISO 7380 M5x14
15	12	RONDELLA ISO7092 DIAM.EST.15 - DIAM.INT.5,5
16	12	DADO ESAGONALE ISO 4035 M5

REV. N°	DATA	DESCRIZIONE			REDATTO DA	APPROVATO DA
PROGETTO	MJ		N. DISEGNO	057 MJ ESP		
CODICE	-		COMMESSA	-		SCALA
MATERIALE	-	DISEGNATO DA	MIRKO C.	VERIFICATO DA	CARNOVIN M.O.	1:4
COLORE	-	REDATTO IL	17/12/2012			DISTRIBUZIONE COPIE

Repar2

DESCRIZIONE

PROT. PER TORNIO - TIPO: MAJOR 1500
ESPLOSO TELAIO SCORREVOLE

ACQUISTI
FORNITORE
CLIENTE x

Repar2 di Carnovali Marco Oliveri - Via Ambrogio Colombo, 176 - 21055 Gallarate (VA) - www.repar2.com - Stampato da Repar2 Lab (ivi) diserto.

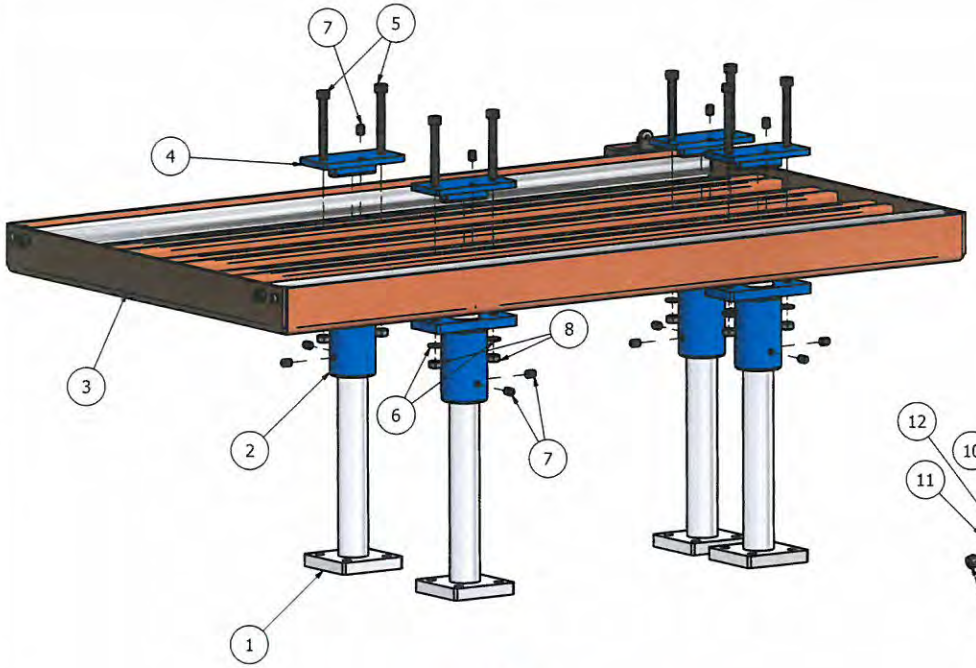

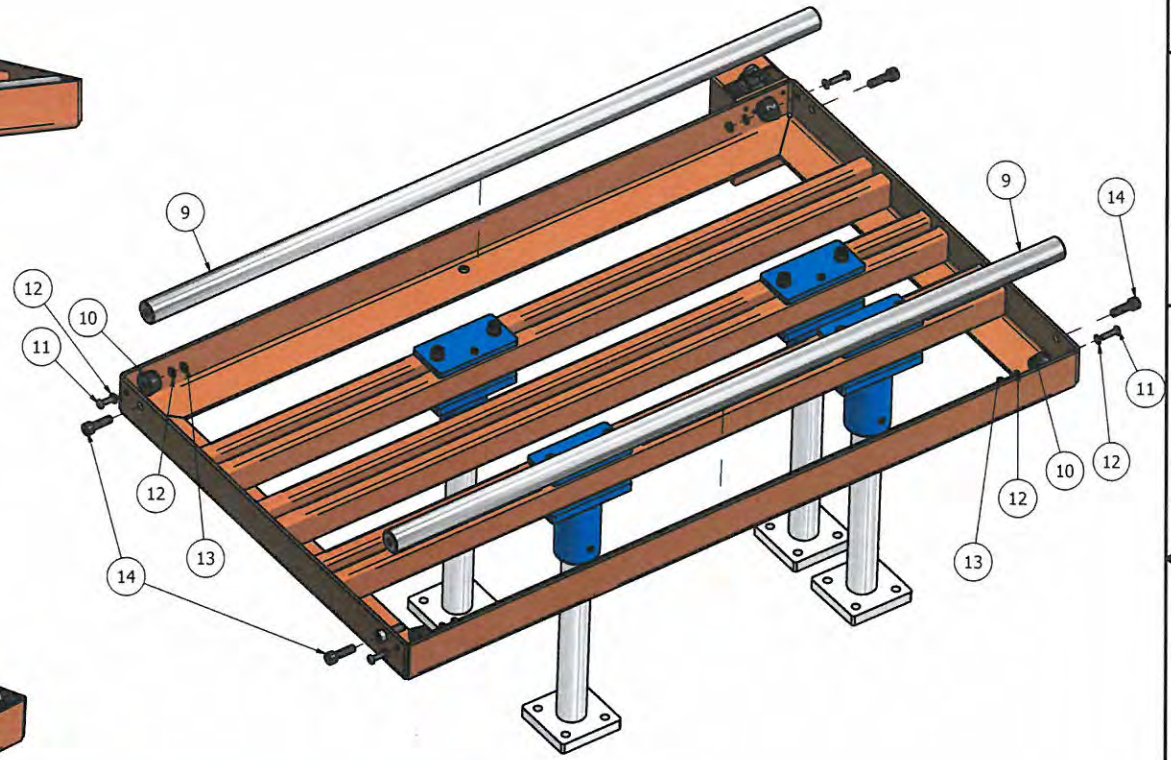

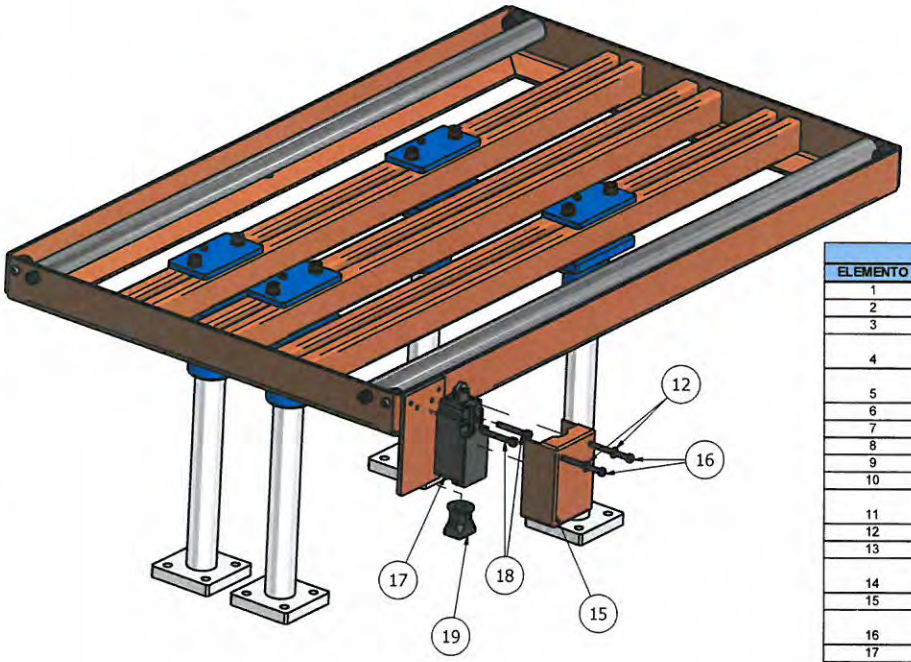

ELENCO PARTI

ELEMENTO	QTA'	DESCIZIONE
1	4	Dis.n.007MJ PIEDE DI SOSTEGNO
2	4	Dis.n.024MJ CANNOCCHIALE FEMMINA - 2006
3	1	Dis.n.023MJ TELAIO FISSO - 2006
4	4	Dis.n.025MJ PIATTO DI FISSAGGIO PIEDE DI SOSTEGNO - 2006
5	8	VITE A TESTA CILINDRICA CON ESAGONO INCASSATO ISO4762 M6x55
6	8	RONDELLA ISO7092 DIAM.EST.11,5 - DIAM.INT.6,5
7	10	VITE UNI 5923 M6x8
8	8	DADO ESAGONALE ISO4035 M6
9	2	Dis.n.009MJ BARRA TEMPERATA
10	4	PARACOLPO IN GOMMA
11	4	VITE TESTA BOMBATA ESAGONO INCASSATO ISO7380 M4x16
12	10	RONDELLA ISO7092 DIAM.EST.8,5 - DIAM.INT.4,5
13	4	DADO ESAGONALE ISO4032 M4
14	4	VITE A TESTA CILINDRICA CON ESAGONO INCASSATO ISO4762 M6x20
15	1	Dis.n.011MJ COPERCHIO COPRIMICRO
16	2	VITE TESTA CILINDRICA CON INTAGLIO ISO1207 M4x40
17	1	MICROINTERRUTTORE
18	2	VITE A TESTA CILINDRICA CON ESAGONO INCASSATO ISO4762 M4x30
19	1	RACCORDO SEMFAST NW 10 PG.9

REV. N°	DATA	DESCRIZIONE			REDATTO DA	APPROVATO DA
PROGETTO	MJ		N. DISEGNO	004 MJ		
CODICE	-		COMMESSA	-		SCALA
MATERIALE	-	DISEGNATO DA:	MIRKO C.	VERIFICATO DA:	CARNOVALI M.O.	1:3
COLORE	-	REDATTO IL:	10/12/2012			DISTRIBUZIONE COPIE

Repar2

DESCRIZIONE
PROT. PER TORNIO - TIPO: MAJOR
ESPLOSO TELAIO DI SUPPORTO INFERIORE MAJOR

ACQUISTI	
FORNITORE	
CLIENTE	x

Repar2 di Carnovali Marco Ottavio - Via Ambrogio Colombo, 176 - 21055 Gorla Minore (VA) - www.repar2.com - Stampato da Repar2 tutti diritti riservati.