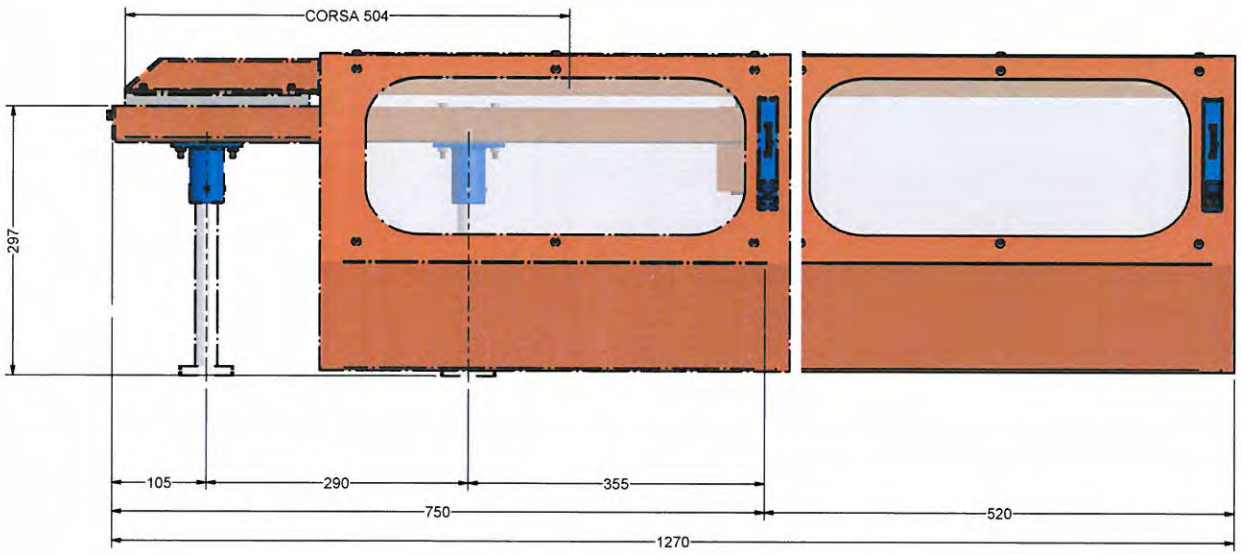

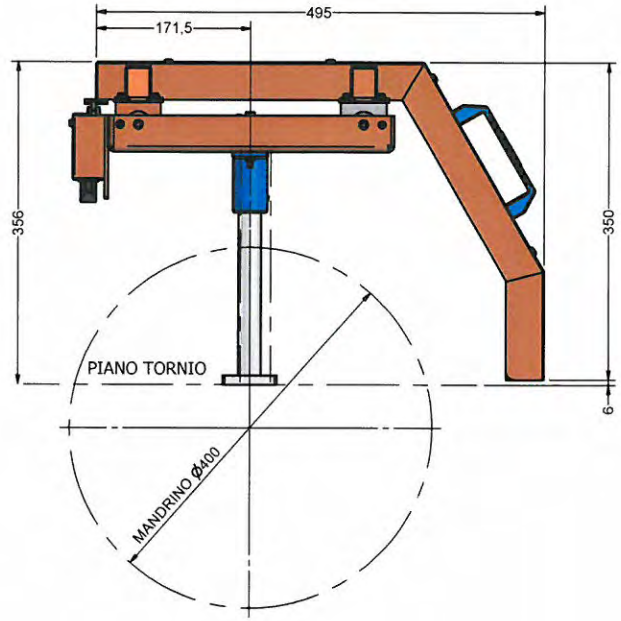

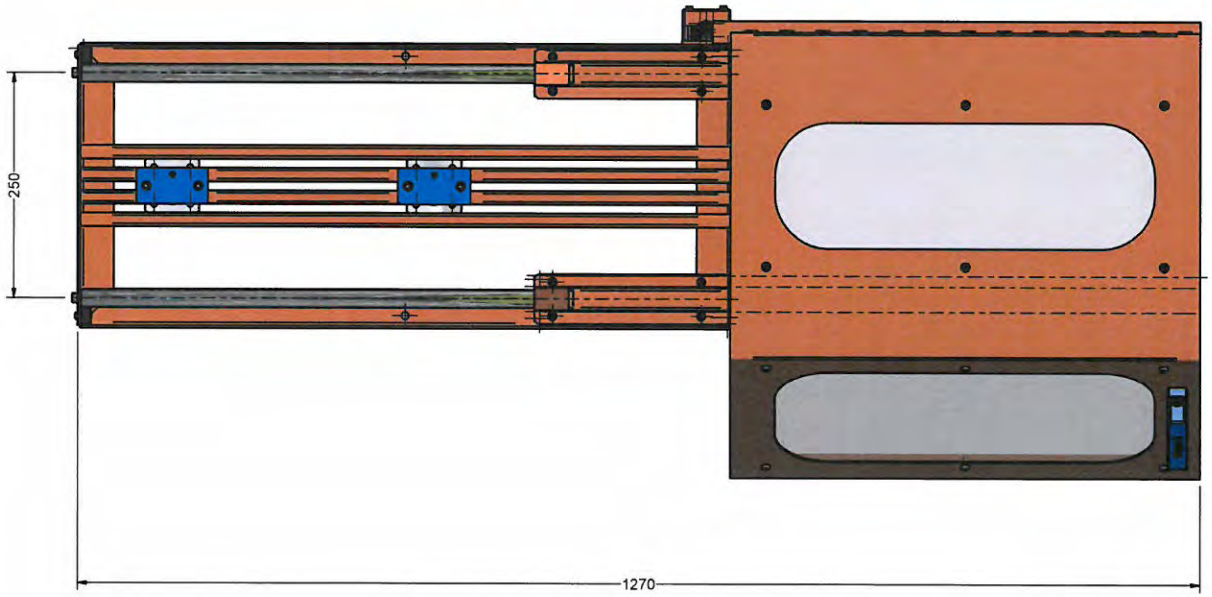

REV. N°	DATA	DESCRIZIONE		REDATTO DA	APPROVATO DA
PROGETTO	MINOR AER		N. DISEGNO	026 MA	
CODICE	-		COMMESSA	-	SCALA
MATERIALE	-	DISEGNATO DA: MIRKO C.	VERIFICATO DA:	CARNOVALI M.O.	1:3
COLORE	-	REDATTO IL: 28/02/2013			DISTRIBUZIONE COPIE

Repar2

DESCRIZIONE

PROT. PER TORNIO - TIPO: MINOR AER
ASSIEME TOTALE MINOR AER

ACQUISTI	
FORNITORE	
CLIENTE	X

Repar2 di Carnovali Marco Ottavio - Via Ambrogio Colombo, 176 - 21055 Gorla Minore (VA) - www.repar2.com - Stampato da Repar2 tutti diritti riservati.

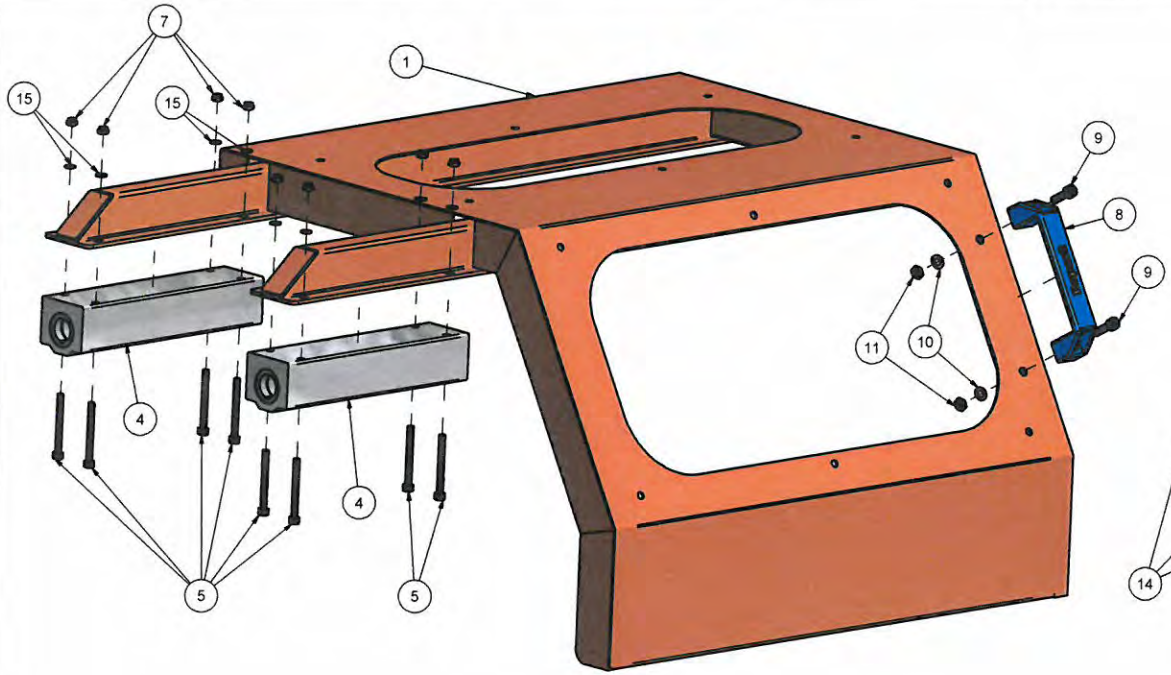

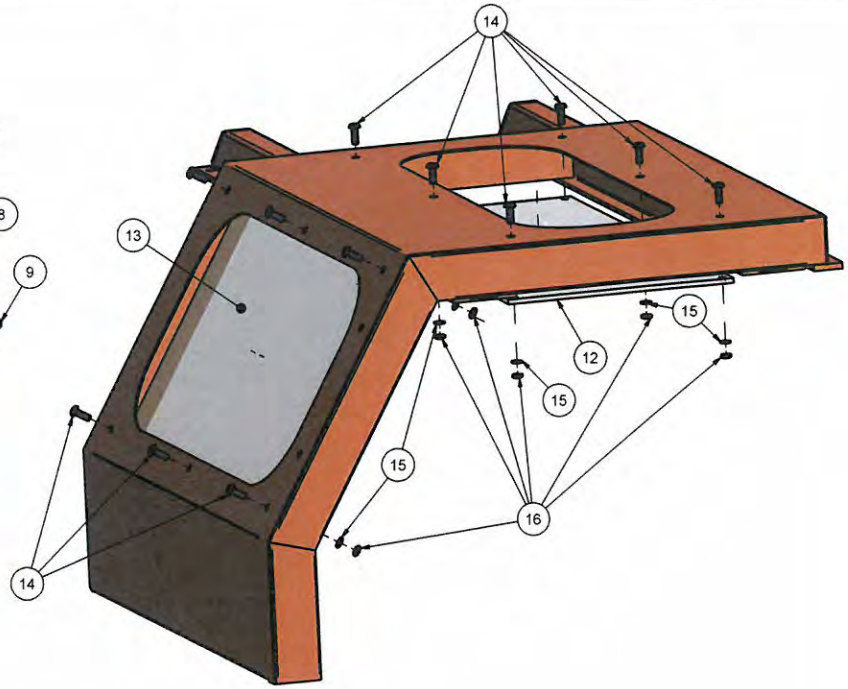

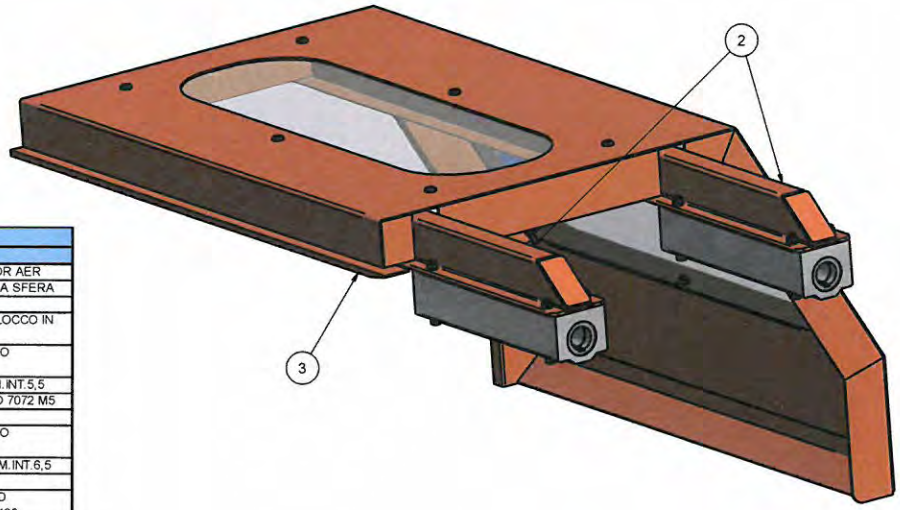

ELENCO PARTI		
ELEMENTO	QTA'	DESCIZIONE
1	1	Dis.n.002MA TELAIO SCORREVOLE MINOR AER
2	2	Dis.n.003MA SLITTA PORTA MANICOTTO A SFERA
3	1	Dis.n.024MA CUNEO 2006
4	2	Dis.n.1000 MANICOTTO A SFERE CON BLOCCO IN ALLUMINIO PER MAJOR E MINOR
5	8	VITE A TESTA CILINDRICA CON ESAGONO INCASSATO ISO 4762 M5x50
6	8	RONDELLA ISO7092 DIAM.EST.9,5 - DIAM.INT.5,5
7	8	DADO ESAGONALE AUTOFRENANTE ISO 7072 M5
8	1	MANIGLIA REPAR2 PASSO MM.117
9	2	VITE A TESTA CILINDRICA CON ESAGONO INCASSATO ISO 4762 M6x20
10	2	RONDELLA ISO7092 DIAM.EST.11,5 - DIAM.INT.6,5
11	2	DADO ESAGONALE ISO 4035 M6
12	1	Dis.n.016MA LASTRA IN POLICARBONATO 455x195x4SP. INTERASSE FORI (2x220)x180
13	1	Dis.n.015MA LASTRA IN POLICARBONATO 455x250x4SP. INTERASSE FORI (2x220)x220
14	12	VITE TESTA BOMBATA ESAGONO INCASSATO ISO 7380 M5x14
15	12	RONDELLA ISO7092 DIAM.EST.15 - DIAM.INT.5,5
16	12	DADO ESAGONALE ISO 4035 M5

REV. N°	DATA	DESCRIZIONE		REDATTO DA	APPROVATO DA
PROGETTO	MINOR AER		N. DISEGNO	004 MA ESP	
CODICE	-		COMMESSA	-	SCALA
MATERIALE	-	DISEGNATO DA: MIRKO C.	VERIFICATO DA:	CARNOVALI M.O.	1:4
COLORE	-	REDATTO IL: 26/02/2013			DISTRIBUZIONE COPIE

Repar2

DESCRIZIONE

PROT. PER TORNIO - TIPO: MINOR AER
ESPLOSO TELAIO SCORREVOLE

ACQUISTI	
FORNITORE	
CLIENTE	X

Repar2 di Carnovali Marco Ottavio - Via Ambrogio Colombo, 176 - 21056 Gorla Minore (VA) - www.repar2.com - Stampato da Repar2 tutti diritti riservati.

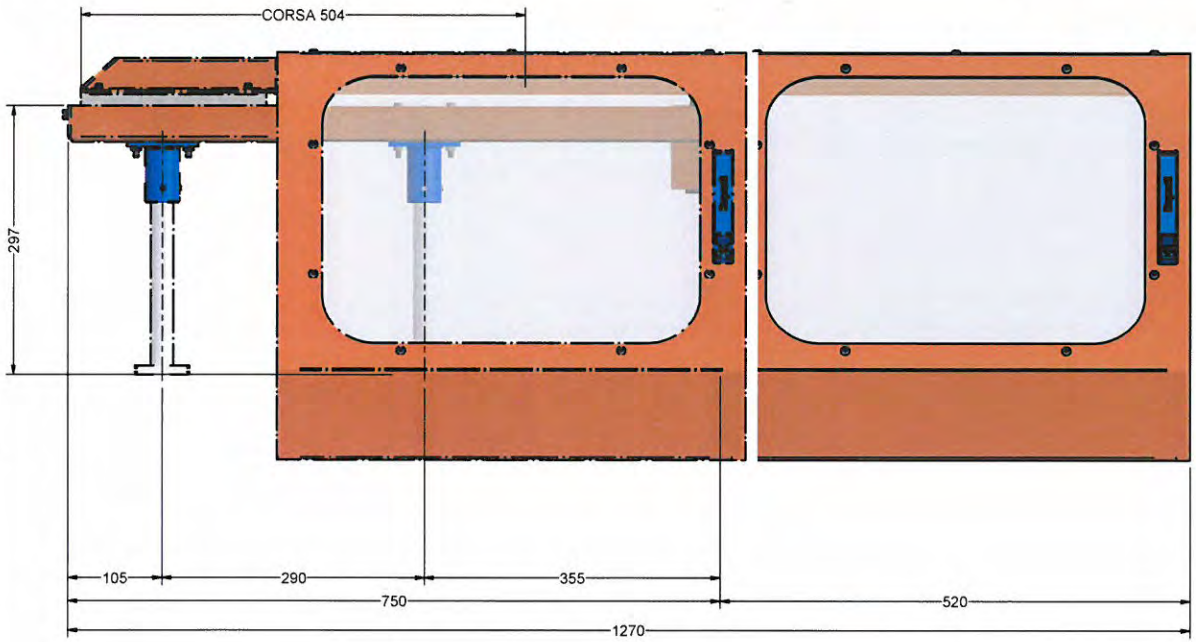

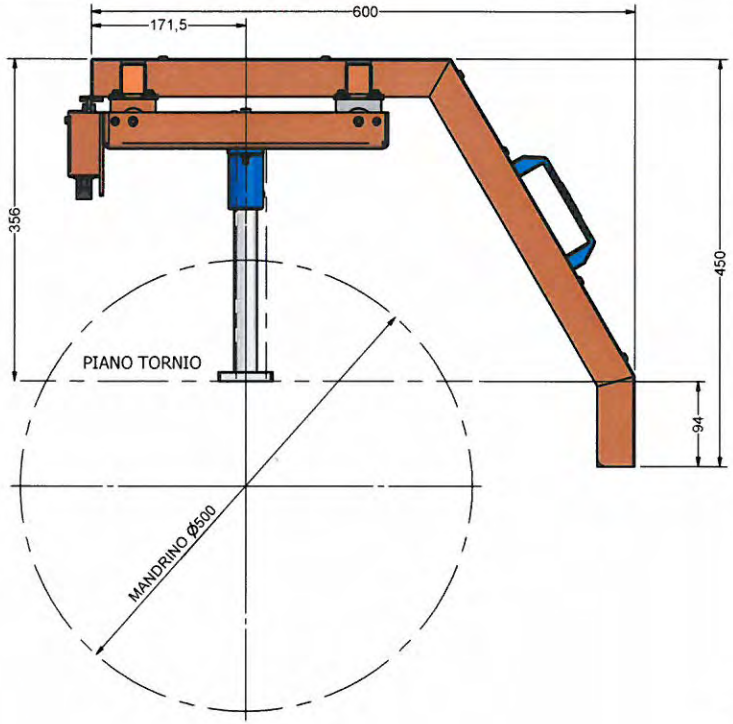

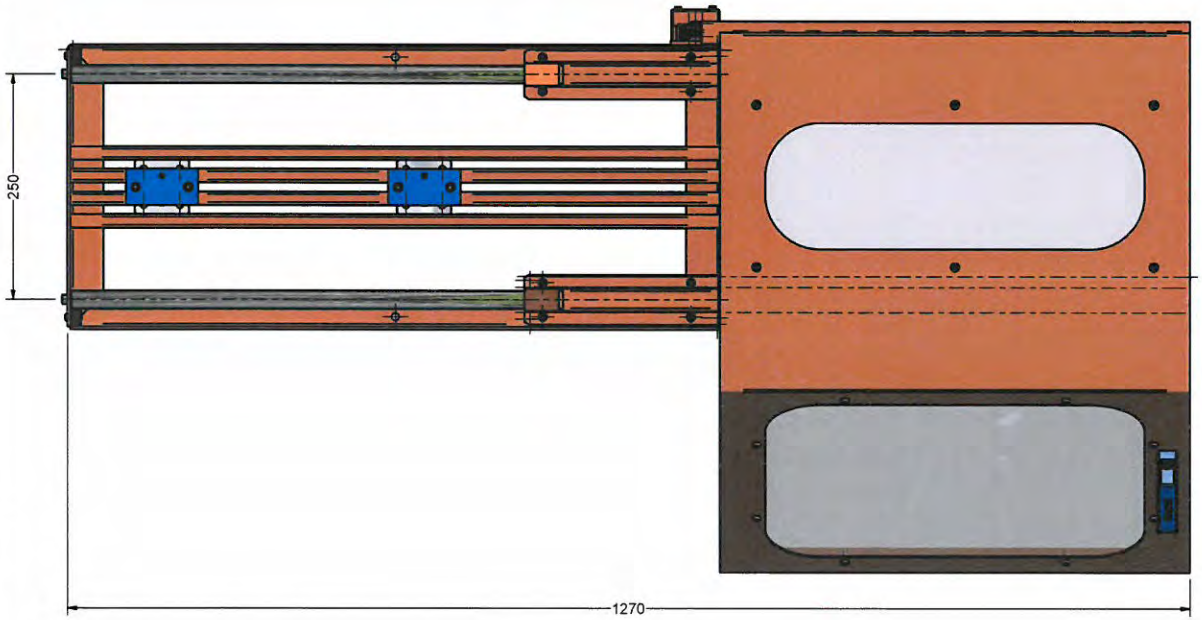

REV. N°	DATA	DESCRIZIONE			REDATTO DA	APPROVATO DA
PROGETTO	MINOR SPECIAL		N. DISEGNO		011 MS	
CODICE	-		COMMESSA		-	SCALA
MATERIALE	-	DISEGNATO DA:	MIRKO C.	VERIFICATO DA:	CARNOVALI M.O.	1:3
COLORE	-	REDATTO IL:	03/03/2013			DISTRIBUZIONE COPIE

Repar2

DESCRIZIONE

PROT. PER TORNIO - TIPO: MINOR SPECIAL
ASSIEME TOTALE MINOR SPECIAL

ACQUISTI	
FORNITORE	
CLIENTE	X

Repar2 di Carnovali Marco Ottavio - Via Ambrogio Colombo, 176 - 21055 Gorla Minore (VA) - www.repar2.com - Stampato da Repar2 tutti diritti riservati.

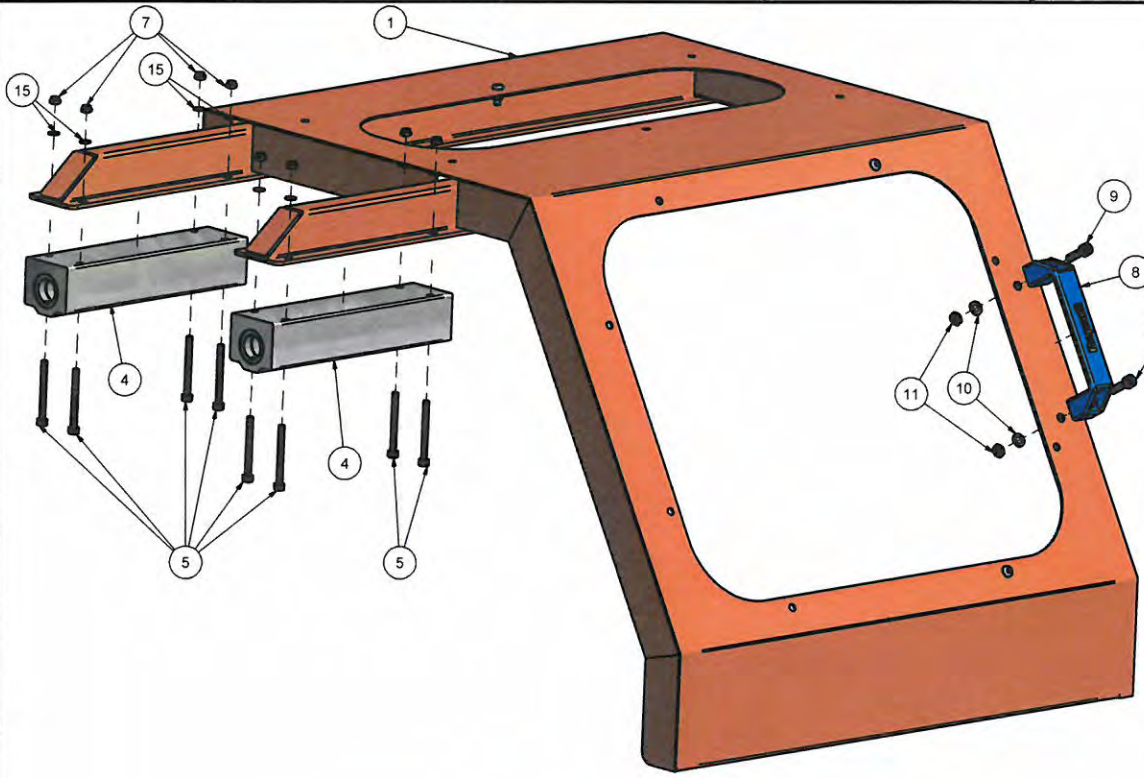

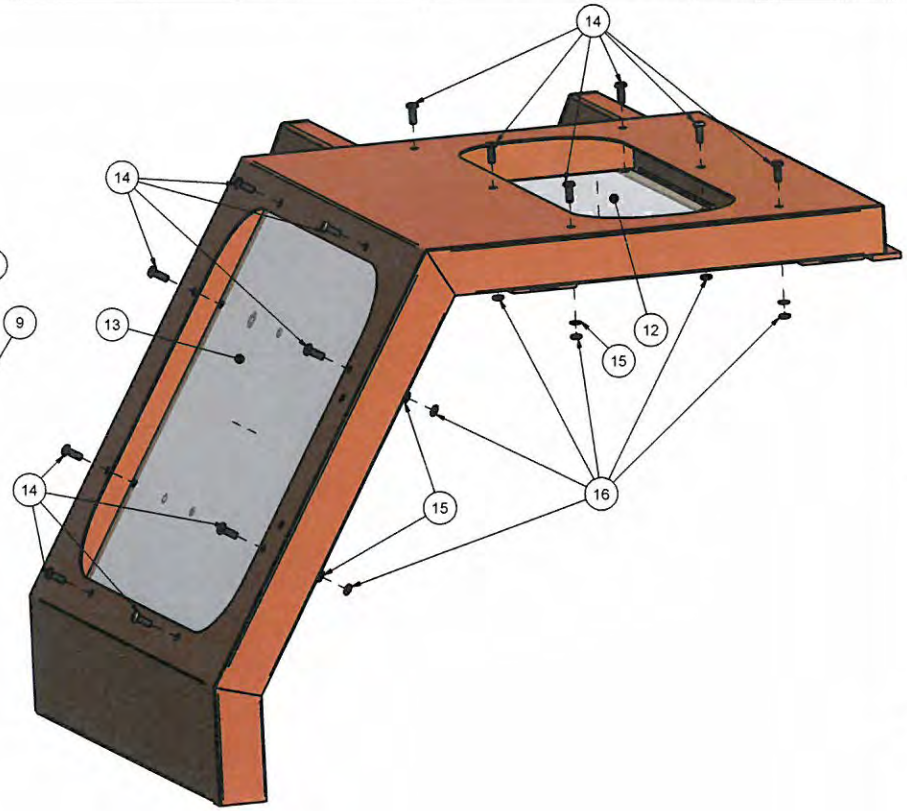

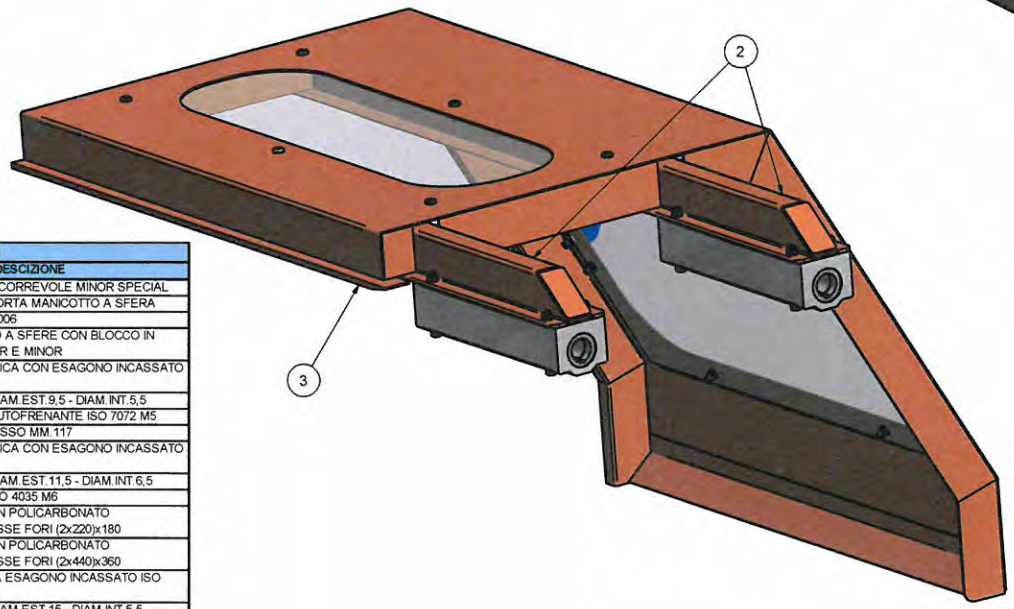

ELENCO PARTI		
ELEMENTO	QTA'	DESCIZIONE
1	1	Dis.n.002MS TELAIO SCORREVOLE MINOR SPECIAL
2	2	Dis.n.003MA SLITTA PORTA MANICOTTO A SFERA
3	1	Dis.n.024MA CUNEO 2006
4	2	Dis.n.1000 MANICOTTO A SFERE CON BLOCCO IN ALLUMINIO PER MAJOR E MINOR
5	8	VITE A TESTA CILINDRICA CON ESAGONO INCASSATO ISO 4762 M5x50
6	8	RONDELLA ISO7092 DIAM.EST.9,5 - DIAM.INT.5,5
7	8	DADO ESAGONALE AUTOFRENANTE ISO 7072 M5
8	1	MANIGLIA REPAR2 PASSO MM.117
9	2	VITE A TESTA CILINDRICA CON ESAGONO INCASSATO ISO 4762 M6x20
10	2	RONDELLA ISO7092 DIAM.EST.11,5 - DIAM.INT.6,5
11	2	DADO ESAGONALE ISO 4035 M6
12	1	Dis.n.004MS LASTRA IN POLICARBONATO 455x195x4SP. INTERASSE FORI (2x220)x180
13	1	Dis.n.005MS LASTRA IN POLICARBONATO 455x390x4SP. INTERASSE FORI (2x440)x360
14	14	VITE TESTA BOMBATA ESAGONO INCASSATO ISO 7380 M5x14
15	14	RONDELLA ISO7092 DIAM.EST.15 - DIAM.INT.5,5
16	14	DADO ESAGONALE ISO 4035 M5

REV. N°	DATA	DESCRIZIONE		REDATTO DA	APPROVATO DA
PROGETTO	MINOR SPECIAL		N. DISEGNO	010 MS ESP	
CODICE	-		COMMESSA	-	SCALA
MATERIALE	-	DISEGNATO DA: MIRKO C.	VERIFICATO DA:	CARNOVALI M.O.	1:4
COLORE	-	REDATTO IL: 03/03/2013			DISTRIBUZIONE COPIE

Repar2

DESCRIZIONE

PROT. PER TORNIO - TIPO: MINOR SPECIAL
ESPLOSO TELAIO SCORREVOLE

ACQUISTI	
FORNITORE	
CLIENTE	X

Repar2 di Carnovali Marco Ottavio - Via Ambrogio Colombo, 176 - 21055 Gorla Minore (VA) - www.repar2.com - Stampato da Repar2 tutti diritti riservati.

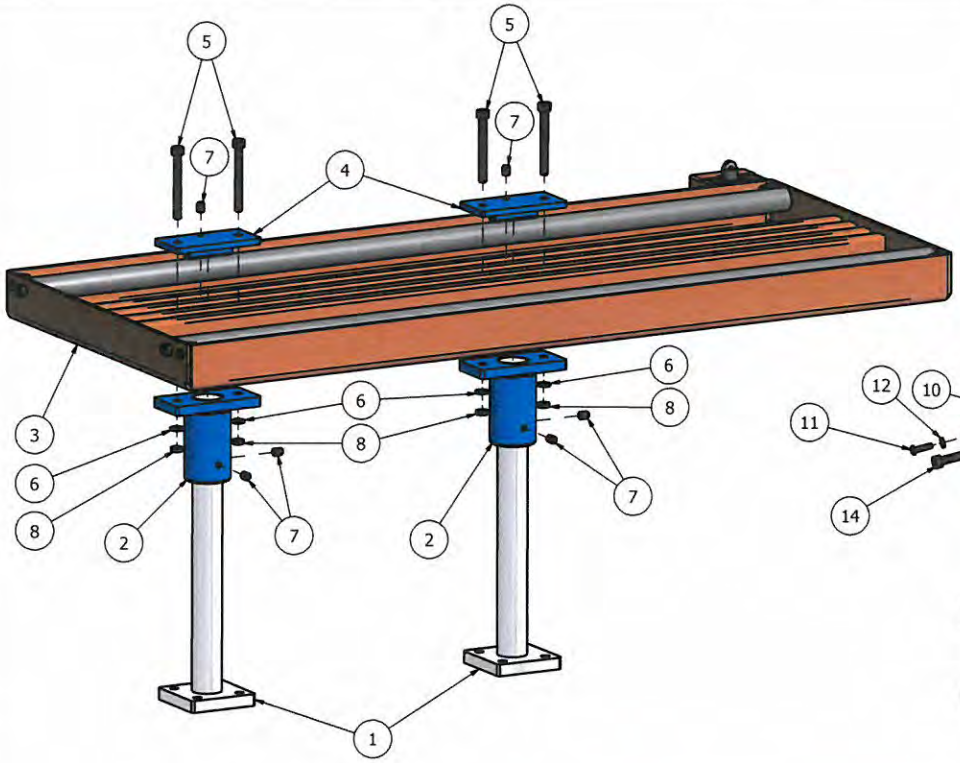

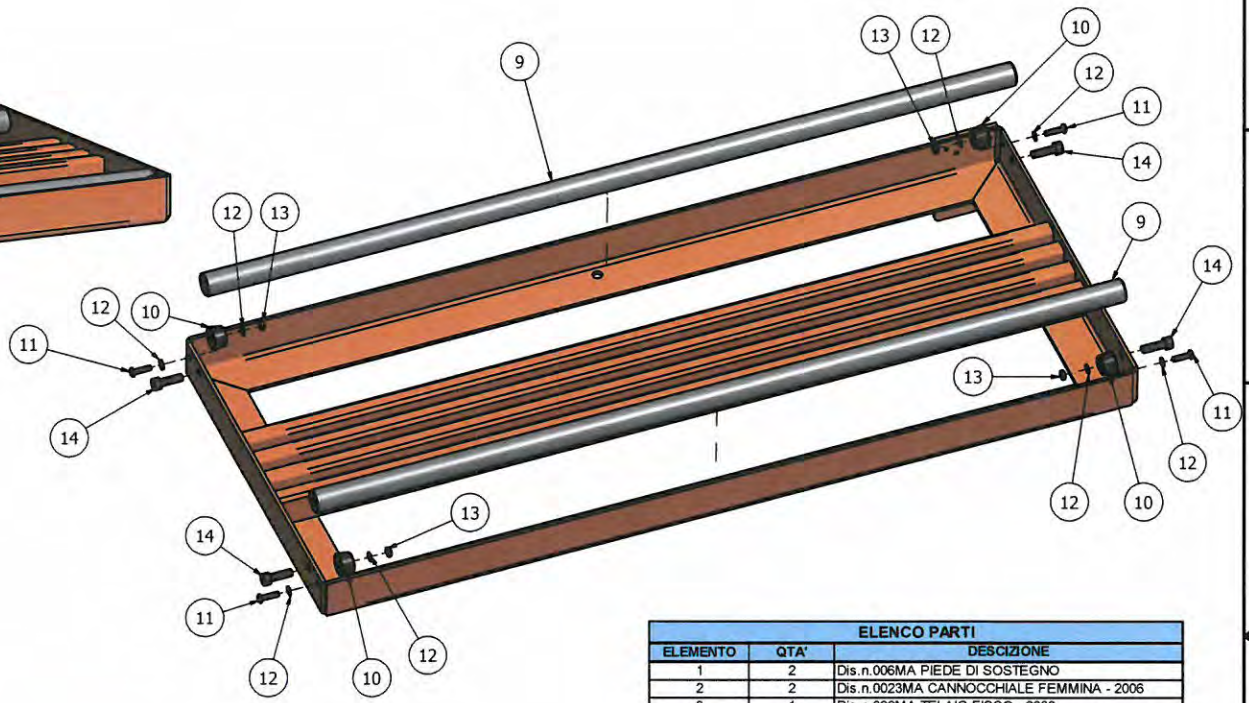

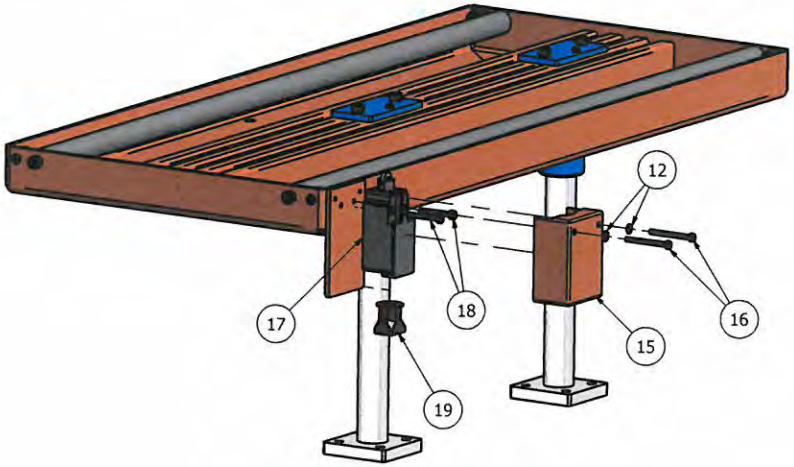

ELENCO PARTI		
ELEMENTO	QTA'	DESCIZIONE
1	2	Dis.n.006MA PIEDE DI SOSTEGNO
2	2	Dis.n.0023MA CANNOCCHIALE FEMMINA - 2006
3	1	Dis.n.022MA TELAIO FISSO - 2006
4	2	Dis.n.025MA PIATTO DI FISSAGGIO PIEDE DI SOSTEGNO - 2006
5	4	VITE A TESTA CILINDRICA CON ESAGONO INCASSATO ISO4762 M6x55
6	4	RONDELLA ISO7092 DIAM.EST.11,5 - DIAM.INT.6,5
7	6	VITE UNI 5923 M6x8
8	4	DADO ESAGONALE ISO4035 M6
9	2	Dis.n.008MA BARRA TEMPERATA
10	4	PARACOLPO IN GOMMA
11	4	VITE TESTA BOMBATA ESAGONO INCASSATO ISO7380 M4x16
12	10	RONDELLA ISO7092 DIAM.EST.8,5 - DIAM.INT.4,5
13	4	DADO ESAGONALE ISO4032 M4
14	4	VITE A TESTA CILINDRICA CON ESAGONO INCASSATO ISO4762 M6x20
15	1	Dis.n.013MA COPERCHIO COPRIMICRO
16	2	VITE TESTA CILINDRICA CON INTAGLIO ISO1207 M4x40
17	1	MICROINTERRUTTORE
18	2	VITE A TESTA CILINDRICA CON ESAGONO INCASSATO ISO4762 M4x30
19	1	RACCORDO SEMFAST NW 10 PG.9

REV. N°	DATA	DESCRIZIONE			REDATTO DA	APPROVATO DA
PROGETTO	MINOR AER/SPECIAL		N. DISEGNO	001 MA		
CODICE	-		COMMESSA	-		SCALA
MATERIALE	-	DISEGNATO DA:	MIRKO C.	VERIFICATO DA:	CARNOVALI M.C.	1:3
COLORE	-	REDATTO IL:	27/02/2013			DISTRIBUZIONE COPIE

Repar2

DESCRIZIONE

PROT. PER TORNIO - TIPO: MINOAER/SPECIAL
ESPLOSO TELAIO DI SUPPORTO INFERIORE

ACQUISTI	
FORNITORE	
CLIENTE	X

Repar2 di Carnovali Marco Ottavio - Via Ambrogio Colombo, 176 - 21055 Gorla Minore (VA) - www.repar2.com - Stampato da Repar2 tutti diritti riservati.